ANGELO PO - FORNO COMBINATO GAS 20 x 1/1 GN LIVELLO 3
FX201G3 - 11-12-2013 »

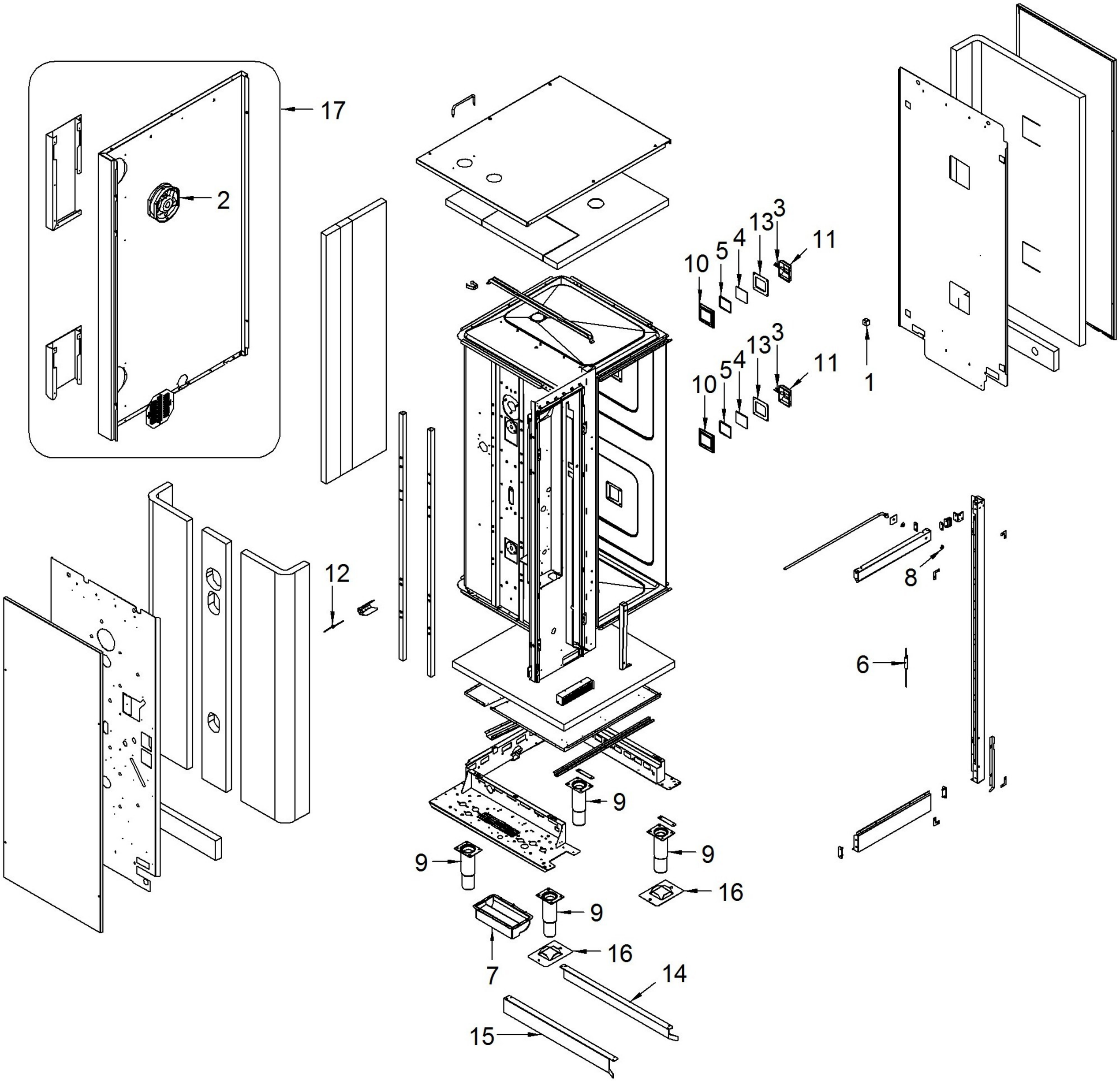

ANGELO PO - FORNO COMBINATO GAS 20 x 1/1 GN LIVELLO 3
FX201G3 - K002680-PANNELLO COMANDI - 11-12-2013 »

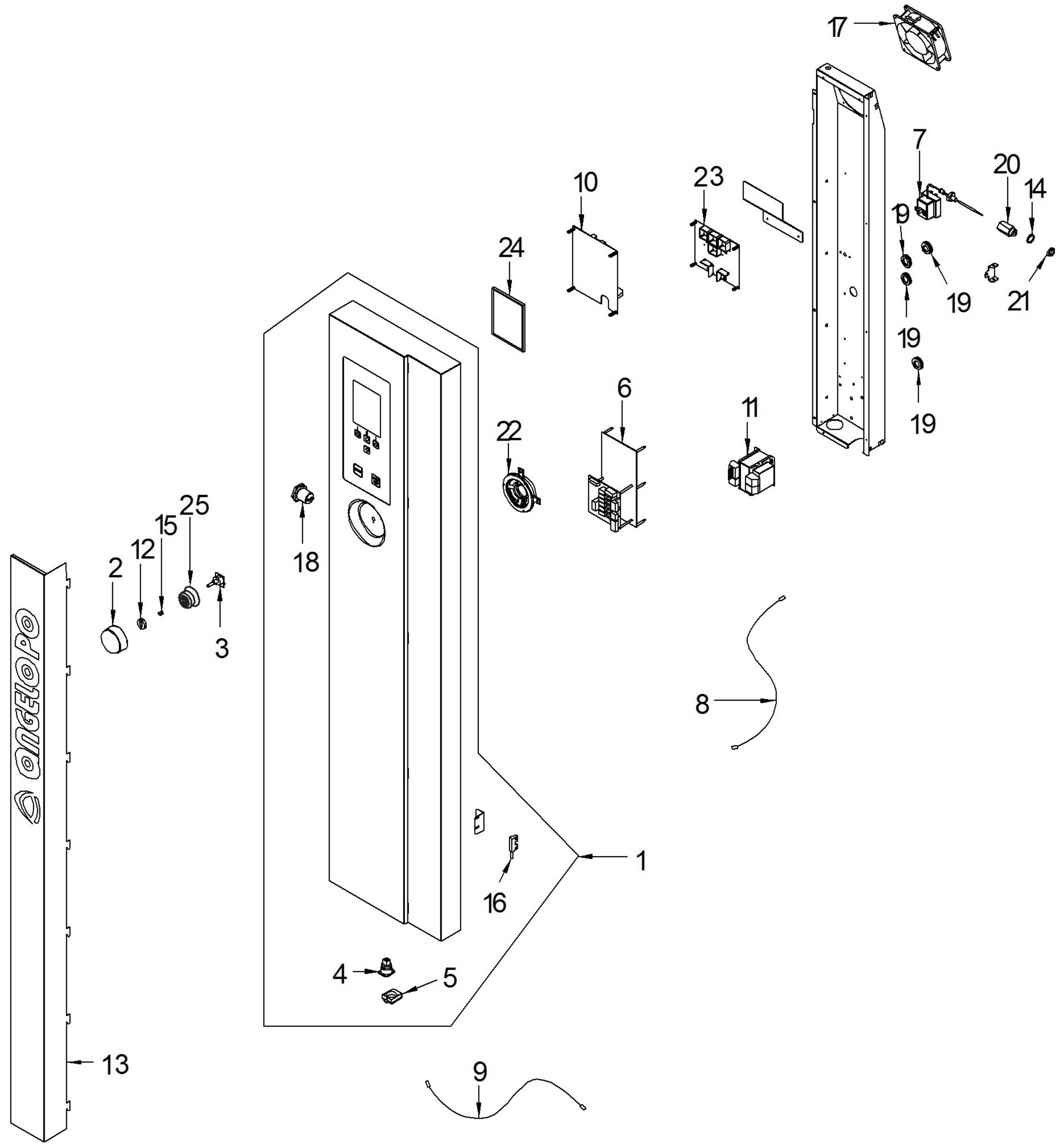

ANGELO PO - FORNO COMBINATO GAS 20 x 1/1 GN LIVELLO 3
FX201G3 - K002690-GRUPPO PORTA - 11-12-2013 »

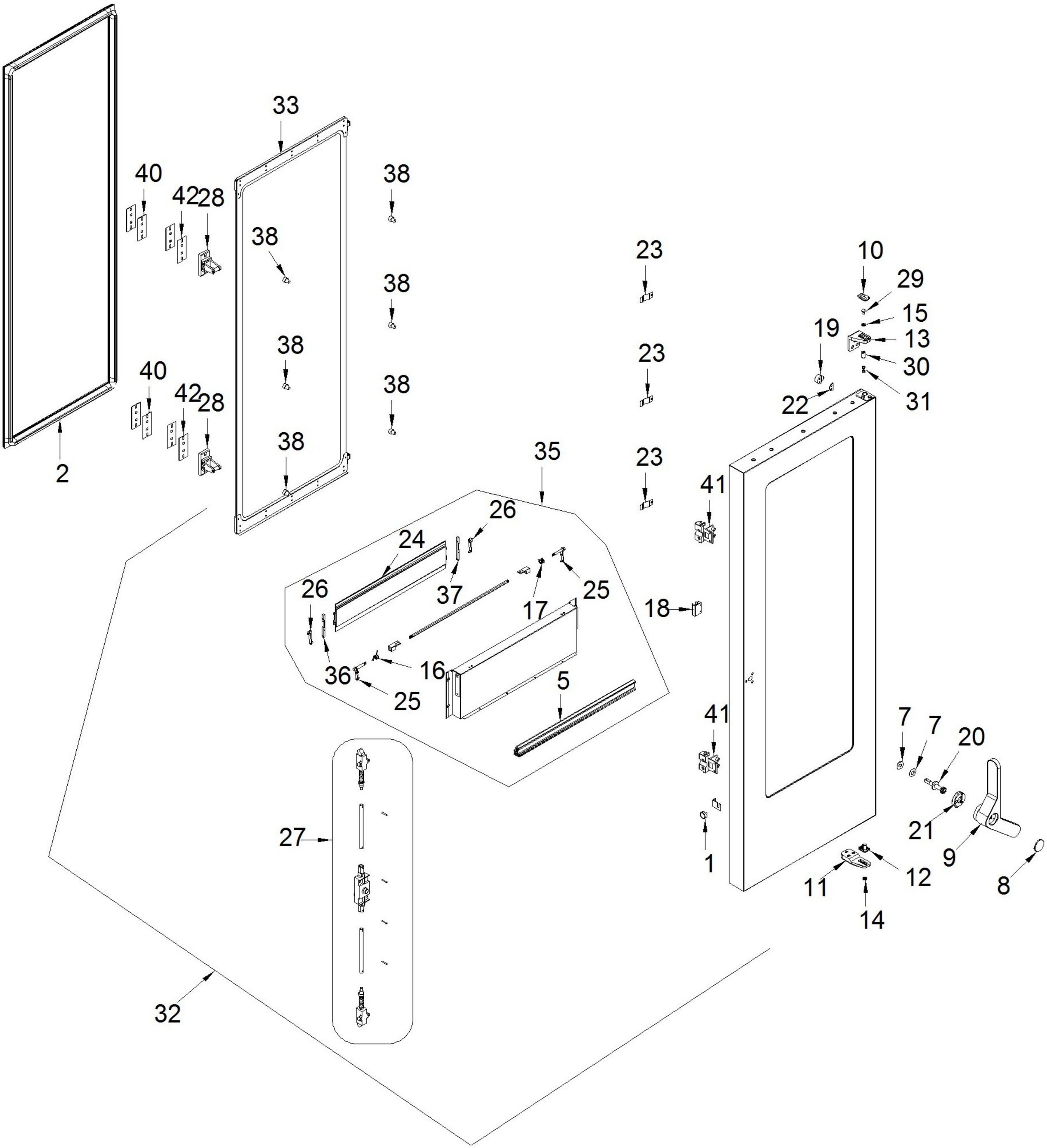

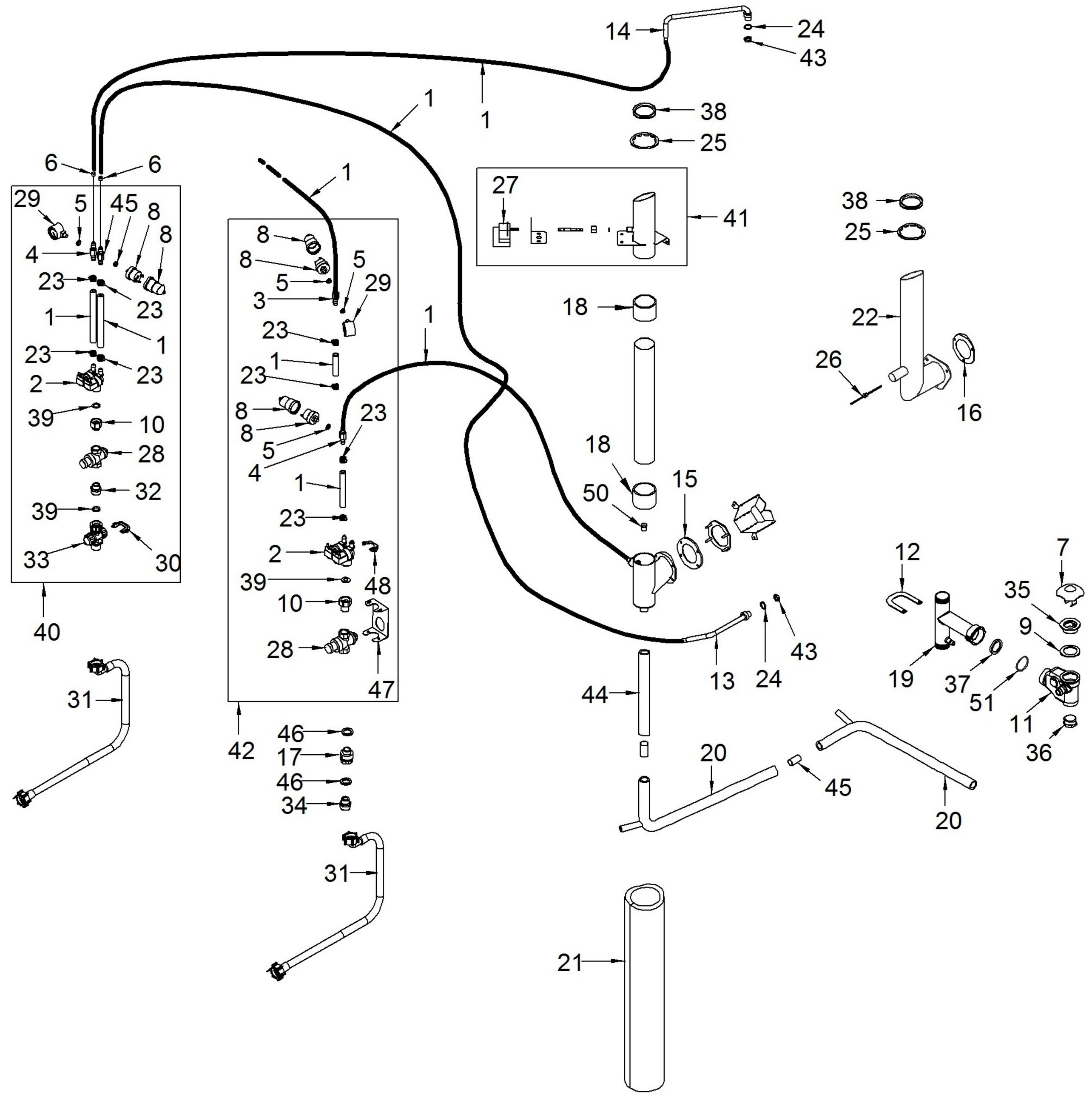
14
24
43
1
1
38
25
6
6
29
5
45
8
8
4
23
23
1
1
23
23
2
39
10
28
32
39
33
30
40
1
8
8
5
5
29
3
23
1
23
8
8
5
23
4
1
23
2
39
10
28
48
47
42
46
17
46
34
31
31
27
41
38
25
18
22
26
16
18
50
15
12
7
35
9
19
37
51
11
36
13
24
43
44
20
45
20
21

ANGELO PO - FORNO COMBINATO GAS 20 x 1/1 GN LIVELLO 3
FX201G3 - K003180-GR. MOTORE + VENTOLA - 11-12-2013 »

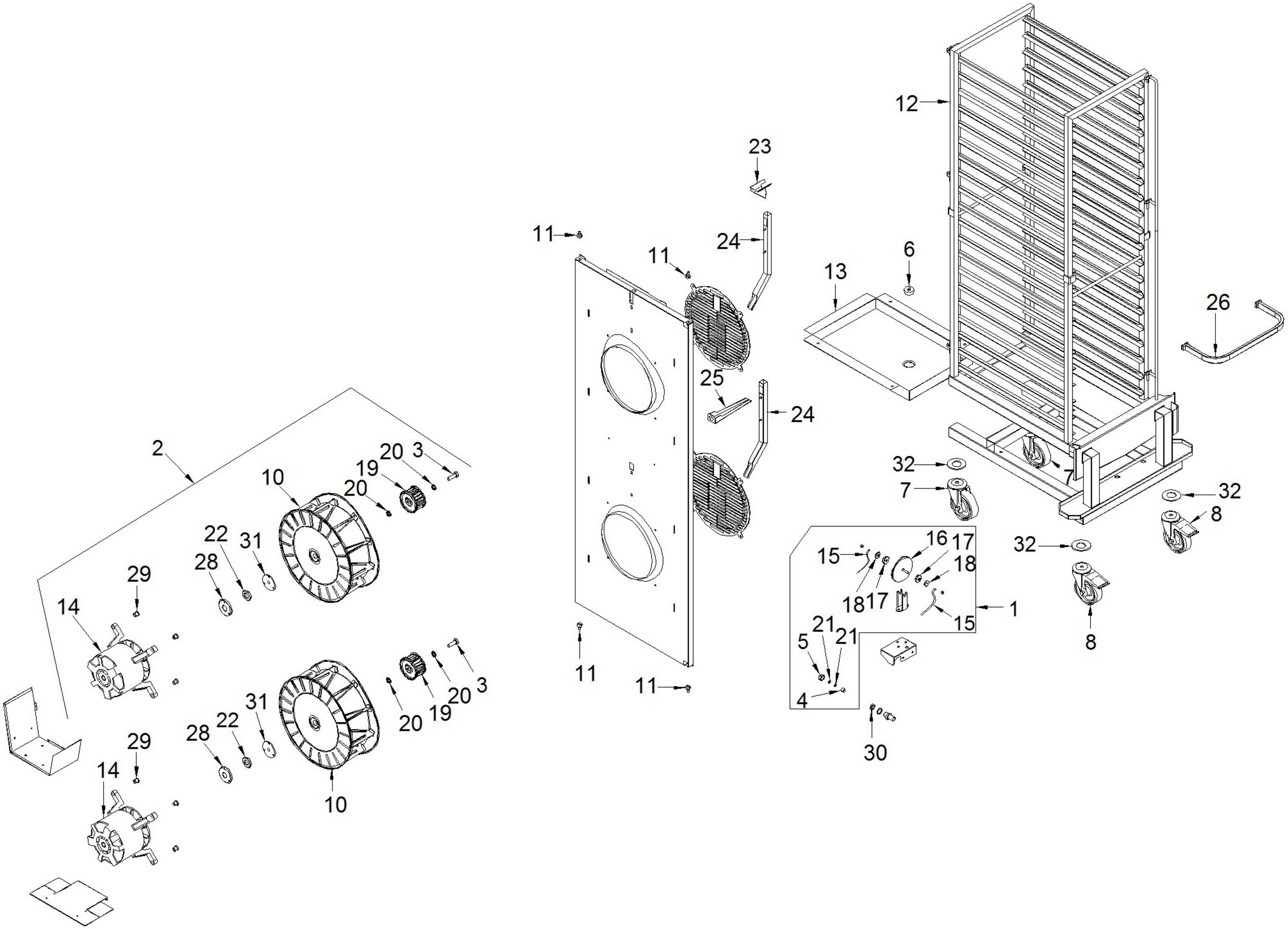

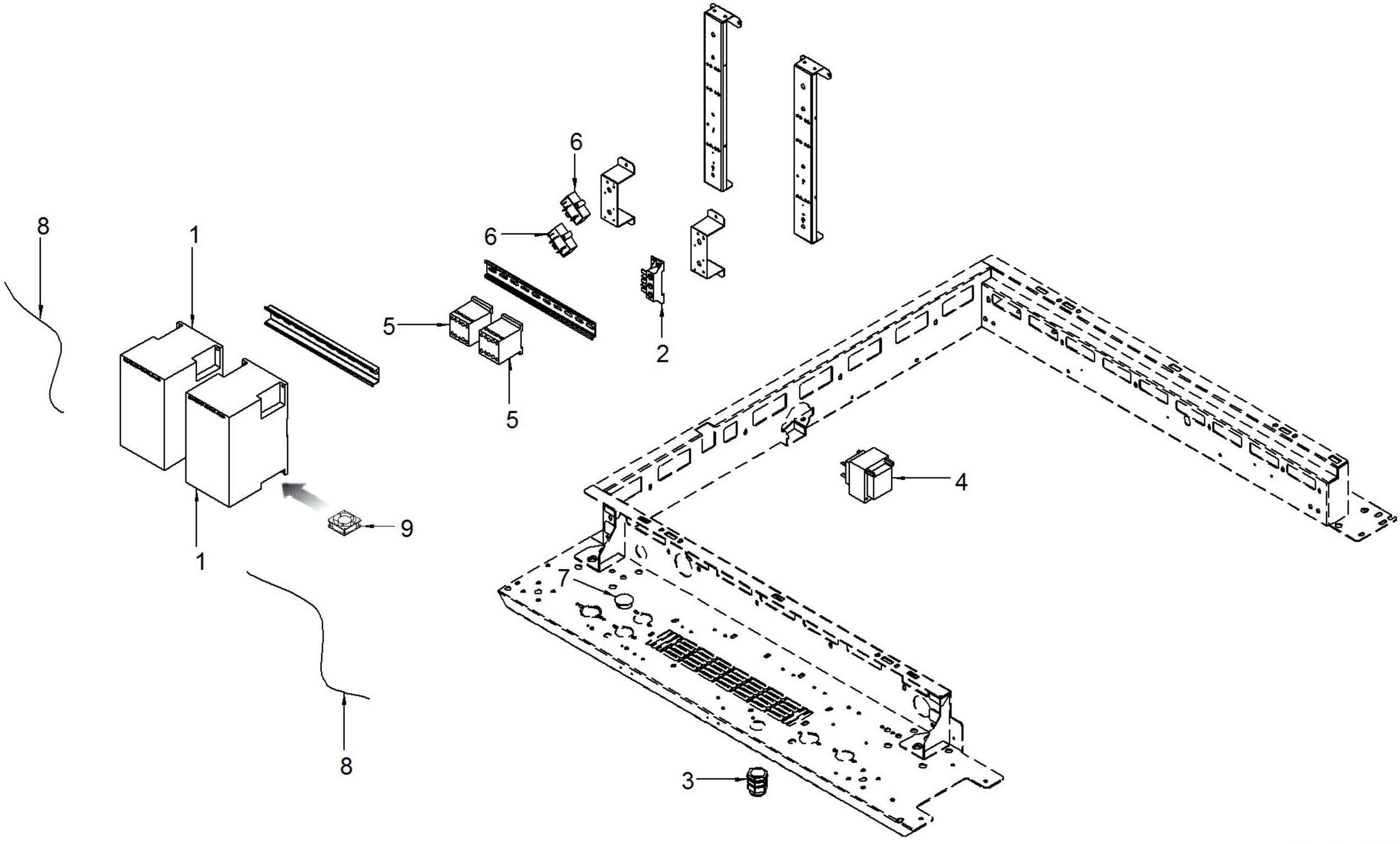
8
1
6
6
5
5
2
4
9
1
7
8
3

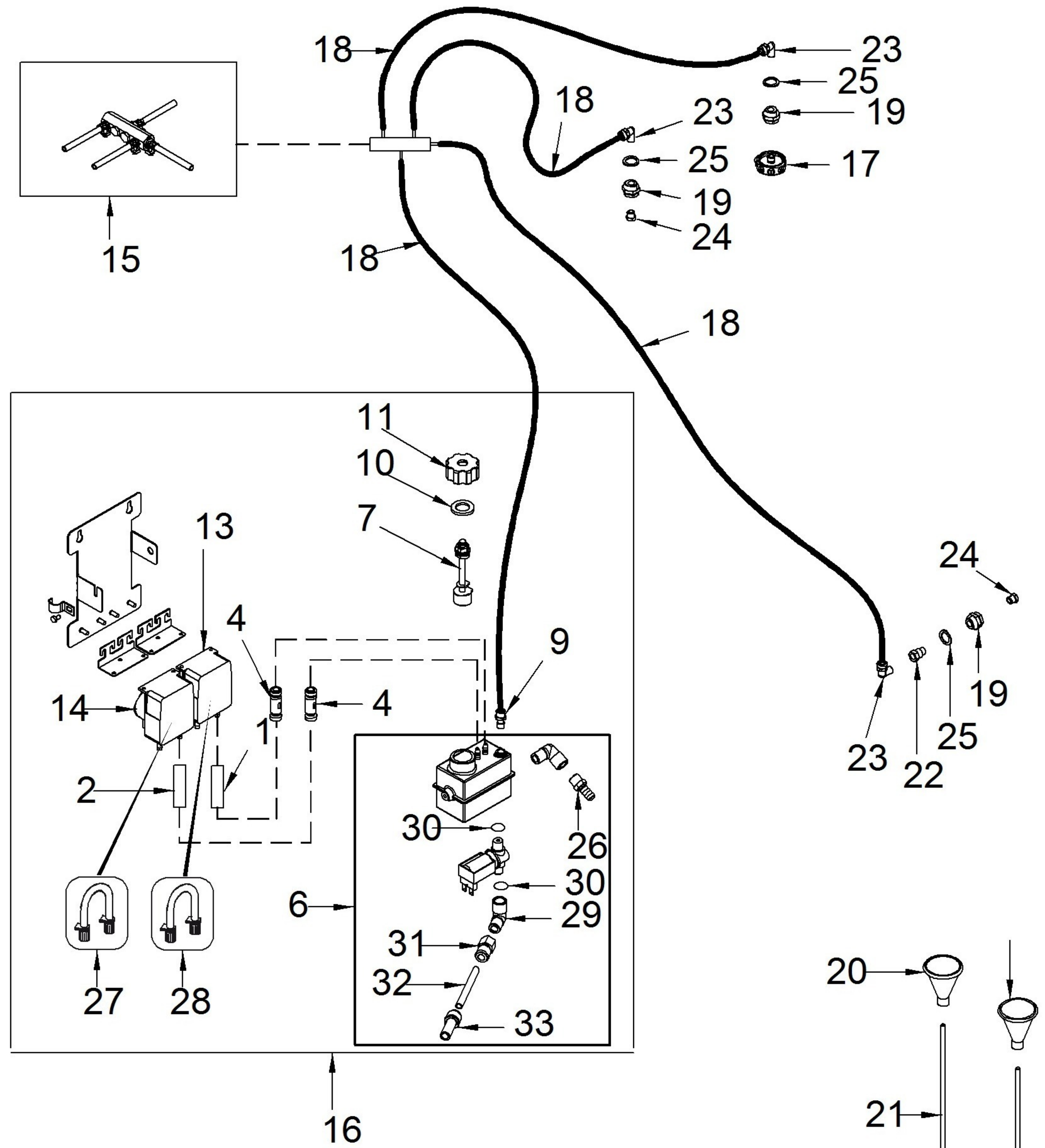
18
23
25
19
17
24
15
16
11
10
7
13
4
9
14
1
2
30
26
6
29
31
32
33
27
28
22
20
21
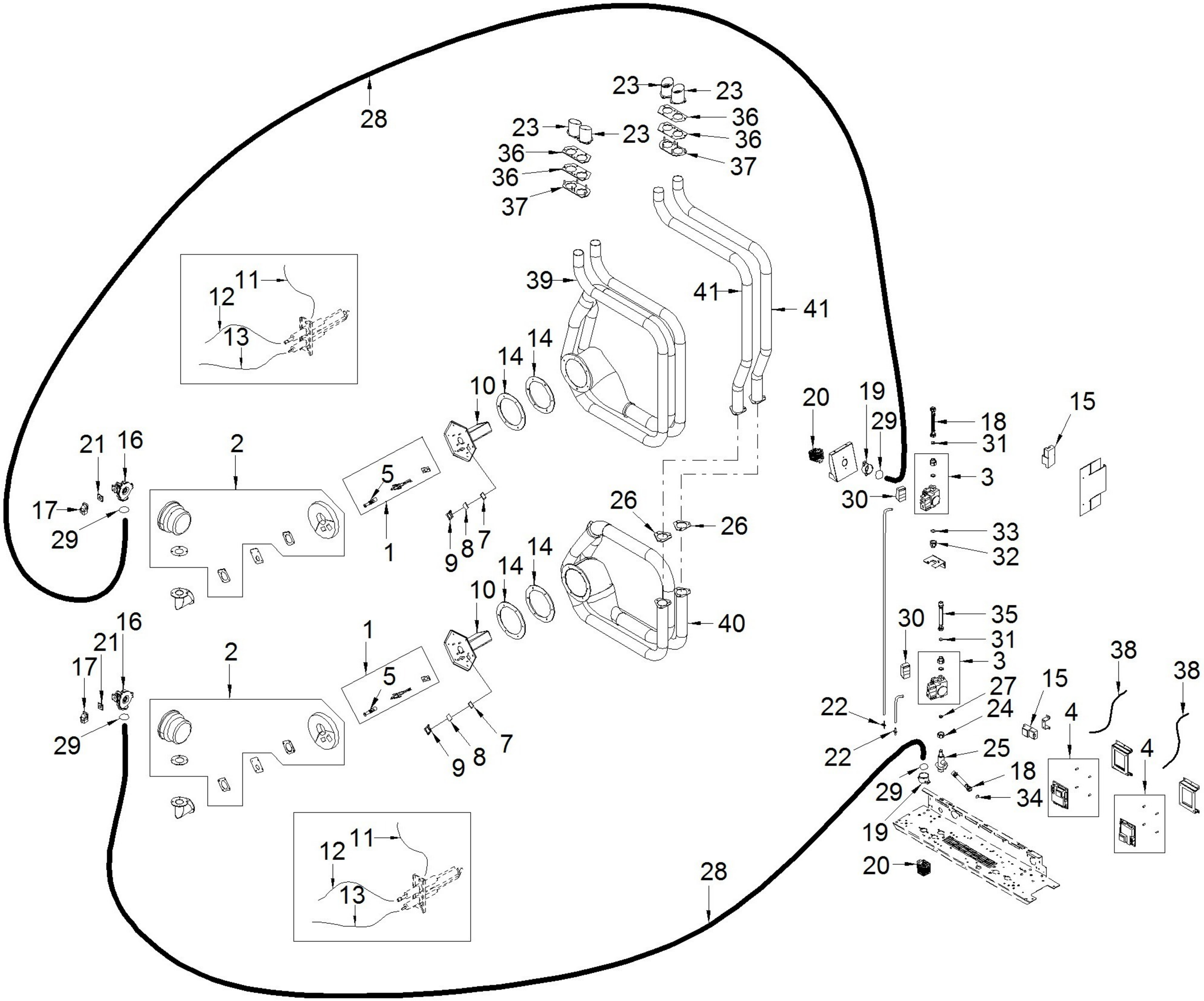
ANGELO PO - FORNO COMBINATO GAS 20 x 1/1 GN LIVELLO 3
FX201G3 - K003160-M.COMBUSTIONE - 11-12-2013 »