Technisches Datenblatt
ARTIKEL #
MODELL #

NAME #

SIS #

AIA #

Schälmaschinen Tisch- Gemüseschäler 5kg mit Schälscheibe und eingebautem Filter



603498 (DT5EFB) Gemüseschäler 5 kg - Reibscheibe, eingebauter Filterkorb

Kurzbeschreibung

Artikel Nr.

Für Tischaufstellung. 5 kg, Abnehmbare Schälkammer aus Edelstahl die auch als Behälter für das Gemüse dient. Das Gemüse wird direkt in die Schälkammer, von der Maschine entfernt, gefüllt. Leicht mit dem Antriebsschaft in die Mitte der Scheibe auf den Unterbau einzusetzen. Der transparente Deckel schließt den Zylinder während des Schälvorgangs. Auf 3 Minuten voreinstellbare Zeitschaltuhr. Schälgeschwindigkeit: 305 U.p.M. Abnehmbarer Wasserzulauf im Deckel so ausgelegt, dass er auch zum Reinigen der Maschine dient. Die elektronische Regelung und der Motor der Schälmaschine haben die Schutzart IP55. Trockenkorb als wahlweises Zubehör.

Hauptmerkmale

- Abnehmbare Schälkammer aus Edelstahl mit abrasiver Scheibe, gleichzeitig Gemüsebehälter.
- Serienmäßig mit abrasiver Scheibe.
- Abnehmbare Wassersprühvorrichtung für leichte Reinigung.
- Rote AUS-, grüne EIN-Taste.
- Eingebaute Siebvorrichtung.
- Mittels Timer voreingestellte Schälzeit von 3 Minuten.
- Leicht mit der Antriebsachse in die Mitte der Scheibe einsetzbar.
- Abnehmbare, Geschirrspülmaschinen geeignete Teile.
- Deckel schließt den Zylinder während des Schälvorgangs.
- Tischausführung.
- Produktivität für 30 - 100 Mahlzeiten je Schicht.

Konstruktion

- 305 U.p.M.
- Elektronische Bedienblende mit IP55 Schutzgrad.
- Transparente BPA-freie Abdeckung.

Serienmäßiges Zubehör

- 1 St. Filterkorb für 5 kg Schälmaschinen — PNC 653314
- 1 St. Schälscheibe — PNC 653316

Optionales Zubehör

- Filterkorb für 5 kg Schälmaschinen — PNC 653314 ❑
- Schleuderkorb — PNC 653315 ❑
- Schälscheibe — PNC 653316 ❑
- Edelstahltisch für 5 kg und 8 kg schälmaschinen, Abmessungen: 420 x 420 x 505 mm — PNC 653496 ❑

Genehmigung:

Schälmaschinen
Tisch- Gemüseschäler 5kg mit Schälscheibe und eingebautem Filter

Schälmaschinen
Tisch- Gemüseschäler 5kg mit Schälscheibe und eingebautem Filter

Front

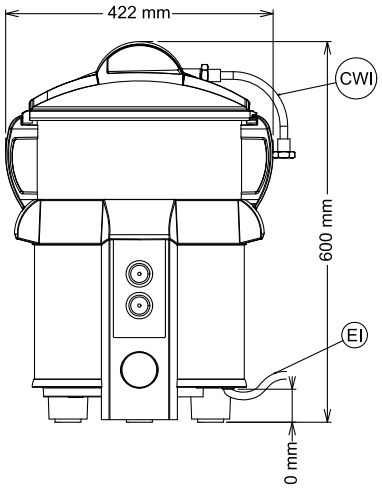

Seite

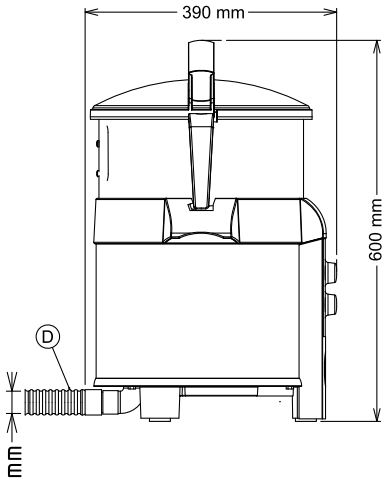

CWI1 = Kaltwasserzulauf

D = Ablauf
EI = Elektroanschluss

oben

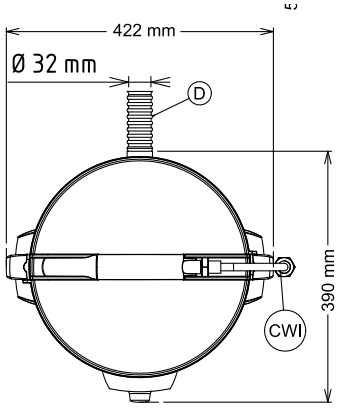

Elektrisch

Netzspannung:	220-240 V/1N ph/50/60 Hz

Kapazität:

Leistung (bis):	80 kg/Zyklen
Kapazität:	5 Liter

Schlüsselinformation

Außenabmessungen, Länge:	424 mm
Außenabmessungen, Tiefe:	390 mm
Außenabmessungen, Höhe:	590 mm
Versandgewicht:	24 kg

Das Unternehmen behält sich das Recht auf Änderungen der Spezifikation vor.

2026.11.20

Serienmäßiges Zubehör

- 1 St. Filterkorb für 5 kg Schälmaschinen — PNC 653314
- 1 St. Schälscheibe — PNC 653316

Optionales Zubehör

- Filterkorb für 5 kg Schälmaschinen — PNC 653314 ❑
- Schleuderkorb — PNC 653315 ❑
- Schälscheibe — PNC 653316 ❑
- Edelstahltisch für 5 kg und 8 kg schälmaschinen, Abmessungen: 420 x 420 x 505 mm — PNC 653496 ❑

Das Unternehmen behält sich das Recht auf Änderungen der Spezifikation vor.