ANGELO PO - CUCINA EL.4 PIASTRE QUADRE E FORNO EL.CONVEZIONE
1G1PE2EV - 30-06-2012 »

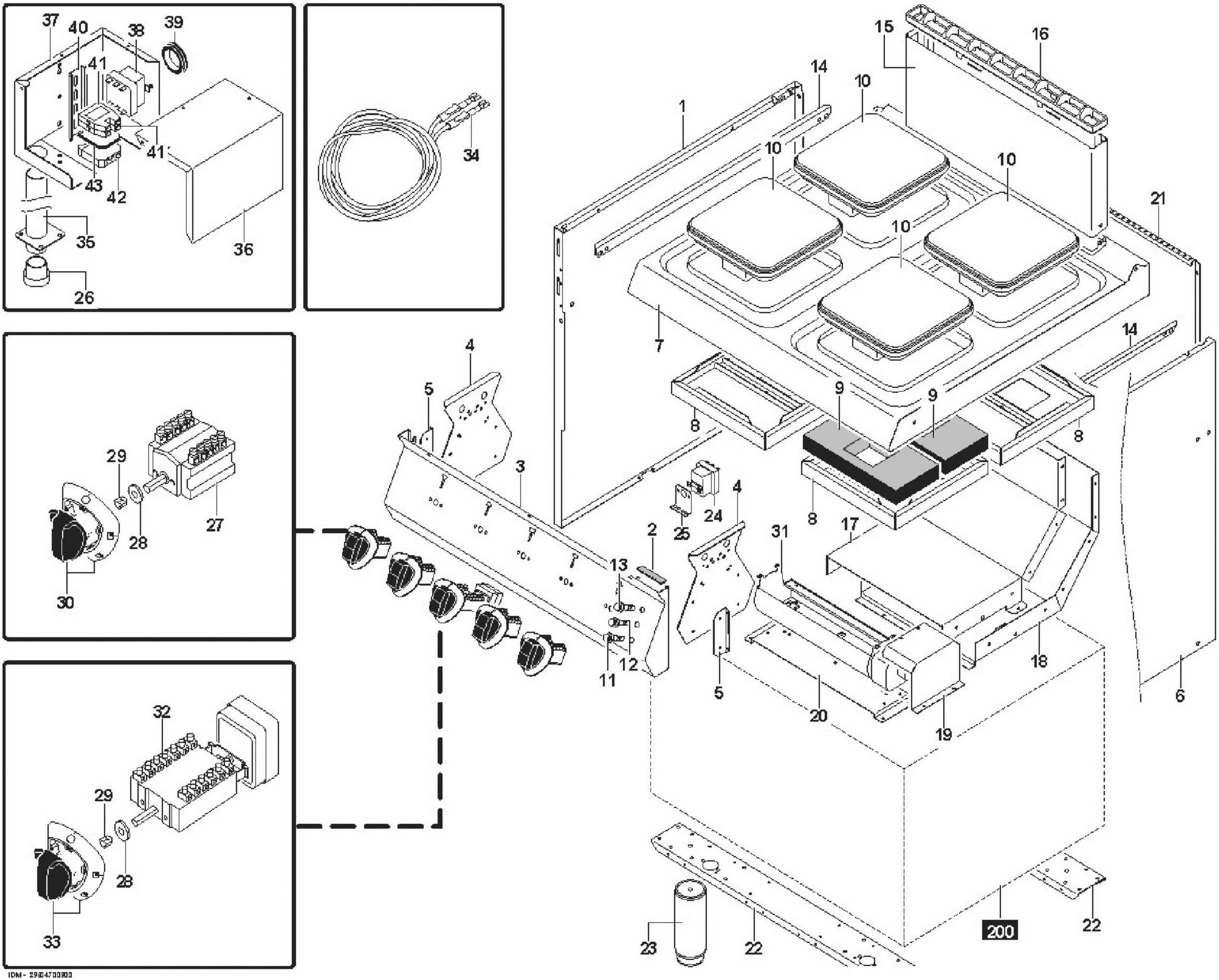

IDM - 3980470090
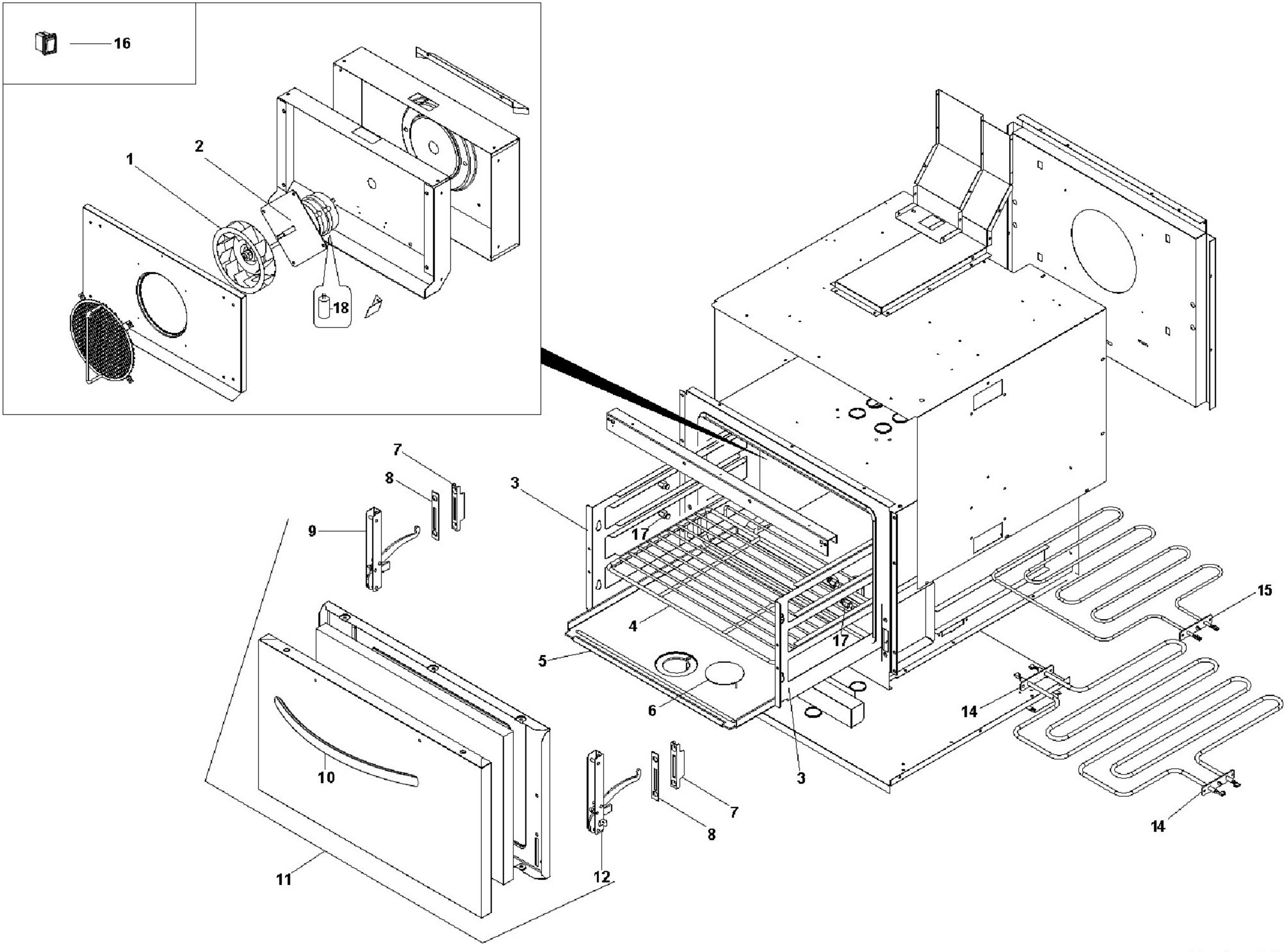
ANGELO PO - CUCINA EL.4 PIASTRE QUADRE E FORNO EL.CONVEZIONE
1G1PE2EV - M010990 - MODULO FORNO VENTILATO ELETTRICO - 30-06-2012 »