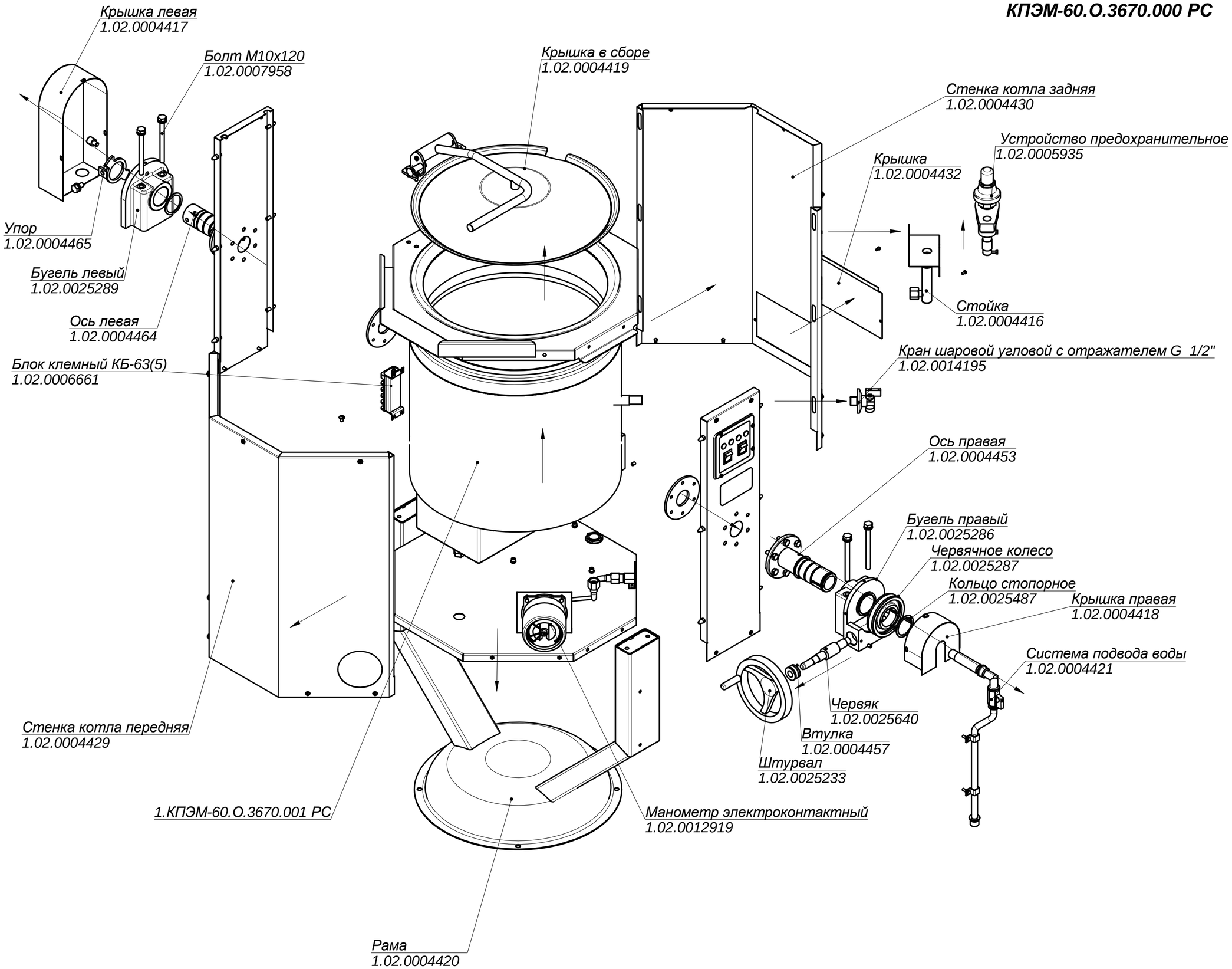
Крышка левая
1.02.0004417
Болт М10х120
1.02.0007958
Крышка в сборе
1.02.0004419
Стенка котла задняя
1.02.0004430
Устройство предохранительное
1.02.0005935
Крышка
1.02.0004432
Упор
1.02.0004465
Бугель левый
1.02.0025289
Ось левая
1.02.0004464
Стойка
1.02.0004416
Блок клемный КБ-63(5)
1.02.0006661
Кран шаровой угловой с отражателем G 1/2"
1.02.0014195
Ось правая
1.02.0004453
Бугель правый
1.02.0025286
Червячное колесо
1.02.0025287
Кольцо стопорное
1.02.0025487
Крышка правая
1.02.0004418
Система подвода воды
1.02.0004421
Червяк
1.02.0025640
Втулка
1.02.0004457
Штурвал
1.02.0025233
Стенка котла передняя
1.02.0004429
1.КПЭМ-60.О.3670.001 РС
Манометр электроконтактный
1.02.0012919
Рама
1.02.0004420

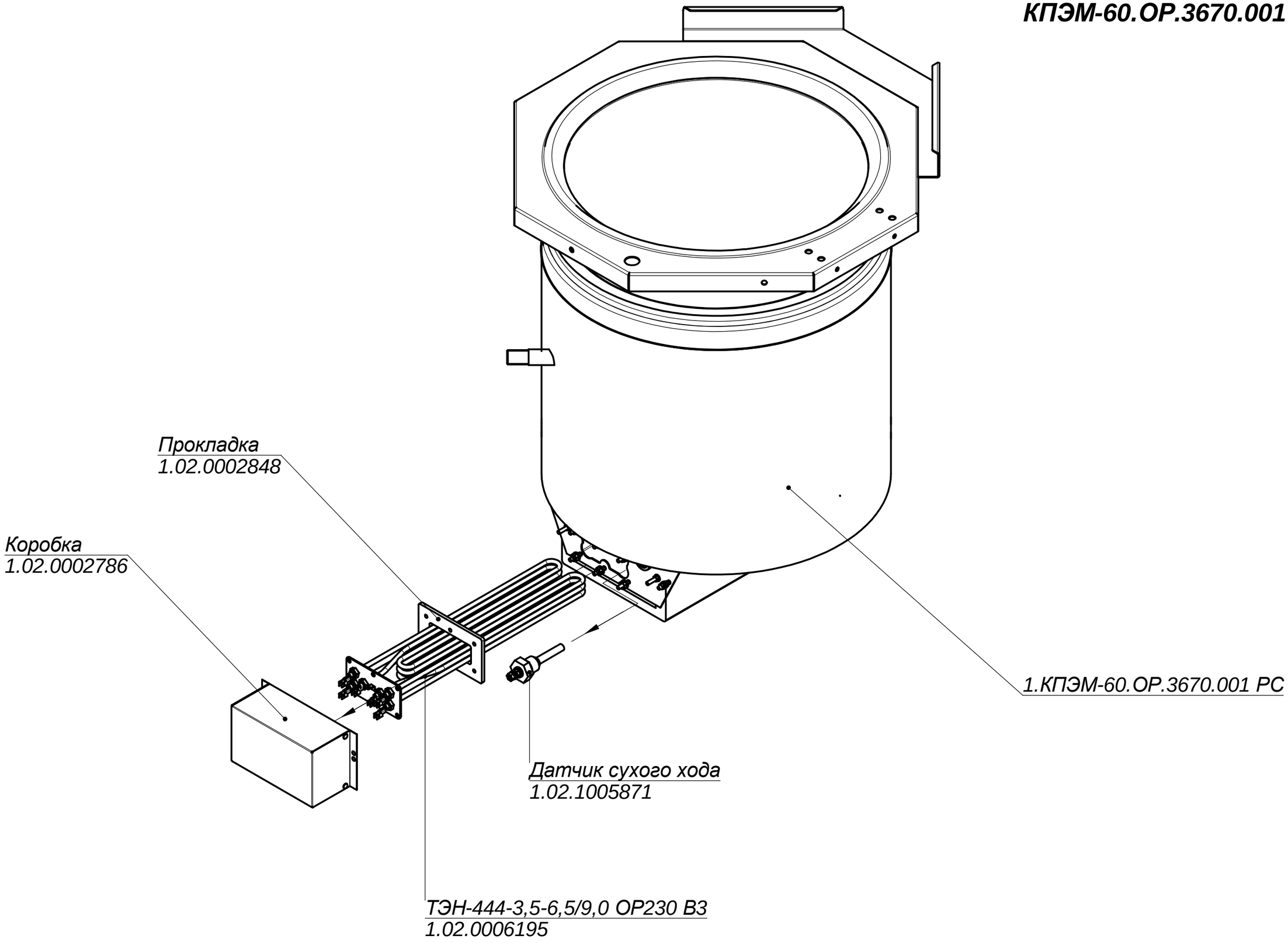
Прокладка
1.02.0002848
Коробка
1.02.0002786
1.КПЭМ-60.ОР.3670.001 РС
Датчик сухого хода
1.02.1005871
ТЭН-444-3,5-6,5/9,0 ОР230 В3
1.02.0006195