ШРТ-16М.003 РС
Шкаф расстоечный тепловой
ШРТ-16М

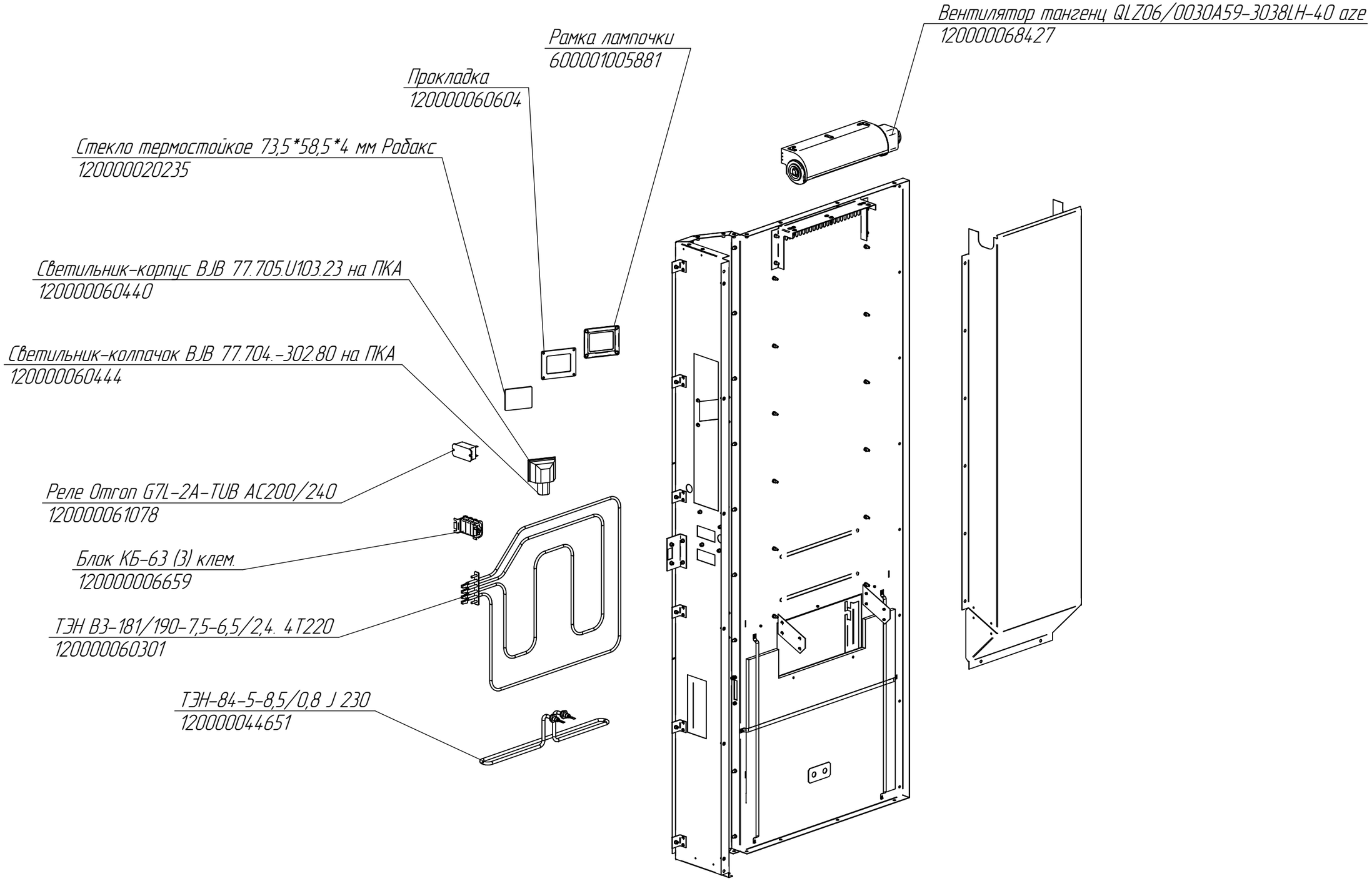

редакция от 28.10.16