ПКЭ-4Э.181.003РС
Печь конвекционная
ПКЭ-4Э

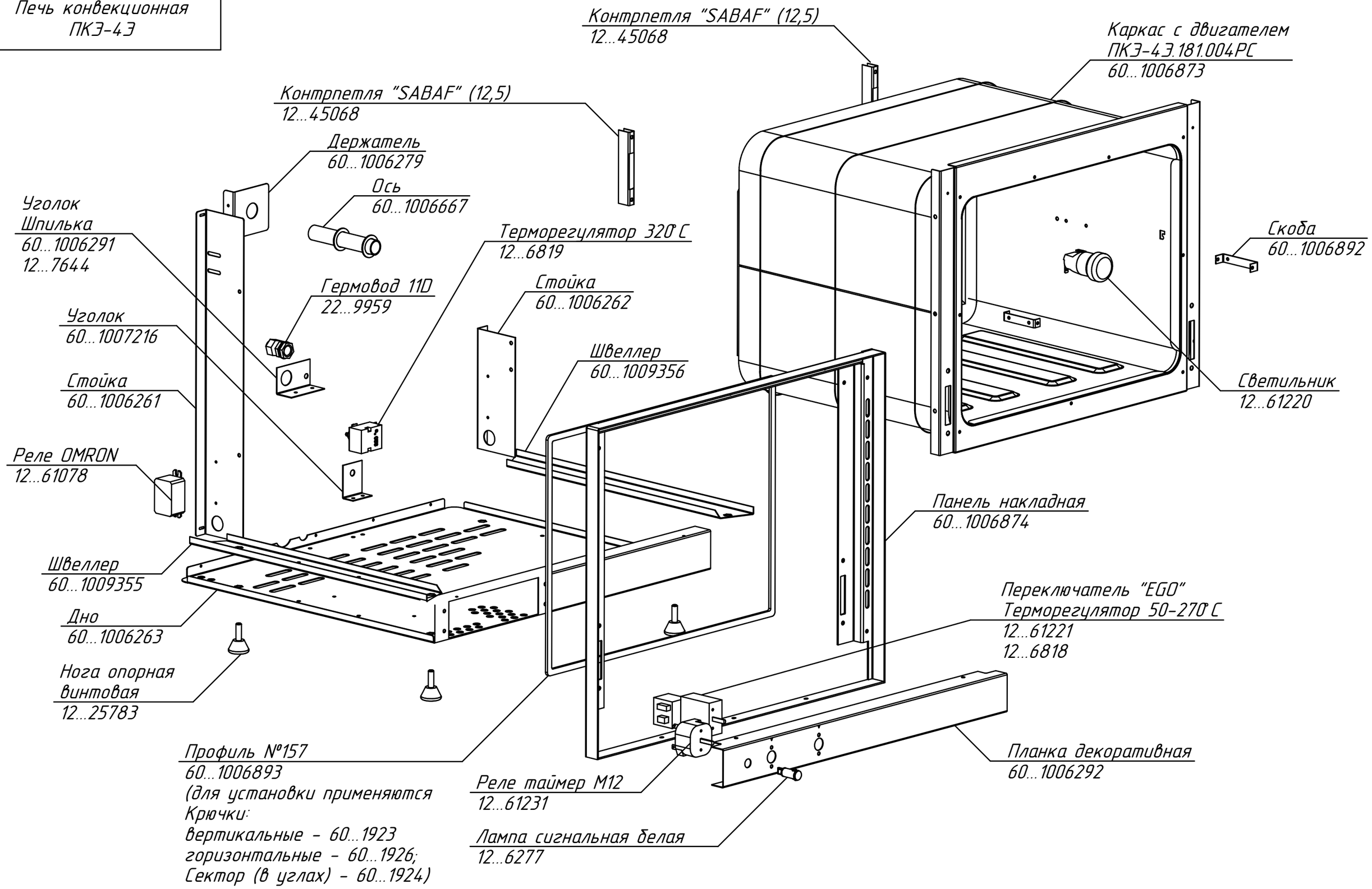

редакция от 26.01.2016