ПКА6-11ПМ2.19451.001РС
Пароконвектомат
ПКА6-1/1ПМ2

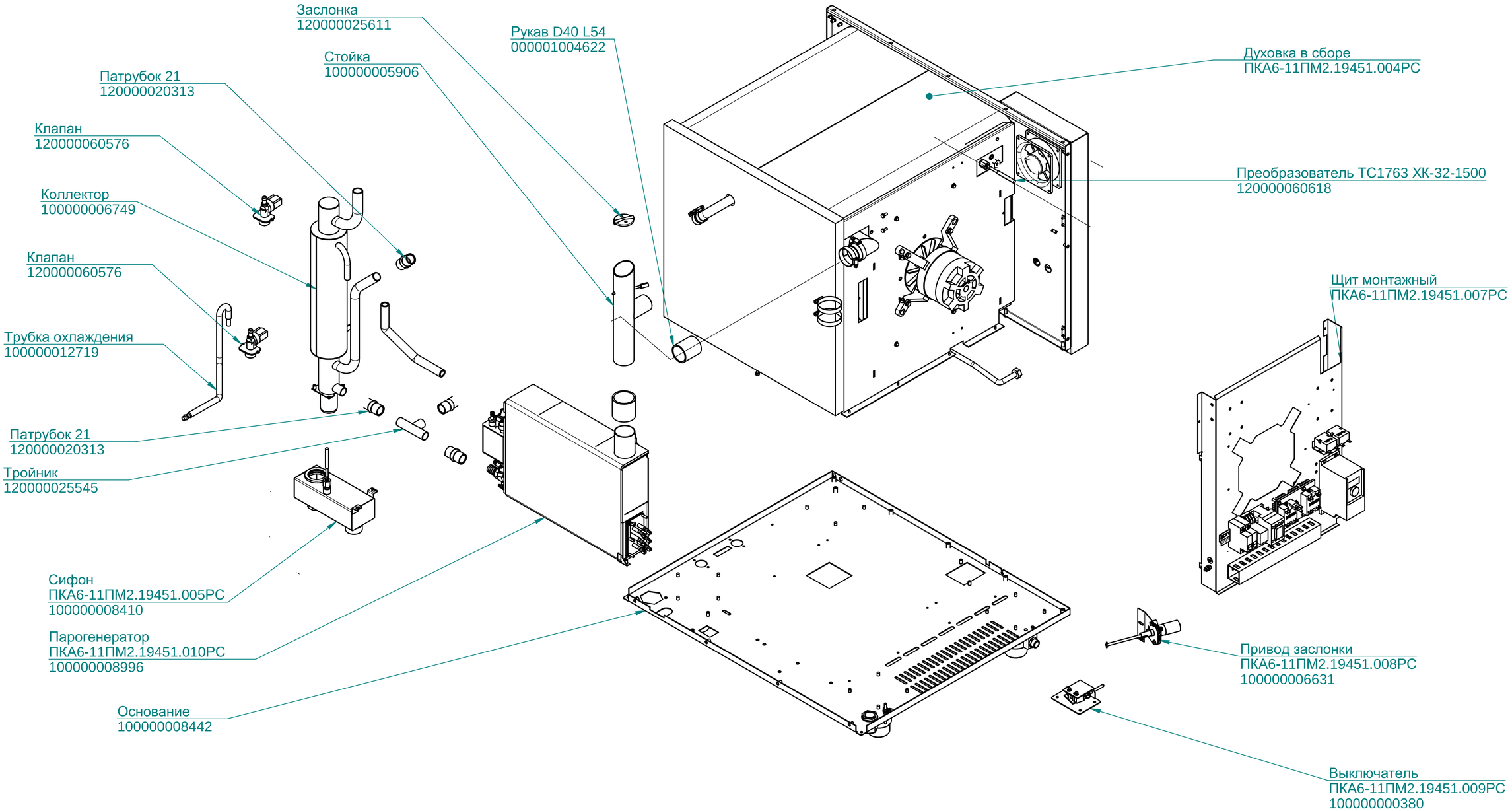

редакция от 11.01.2015