КПП-4-12Э.809806.004РС
Печь конвекционная
КПП-4-1/2Э

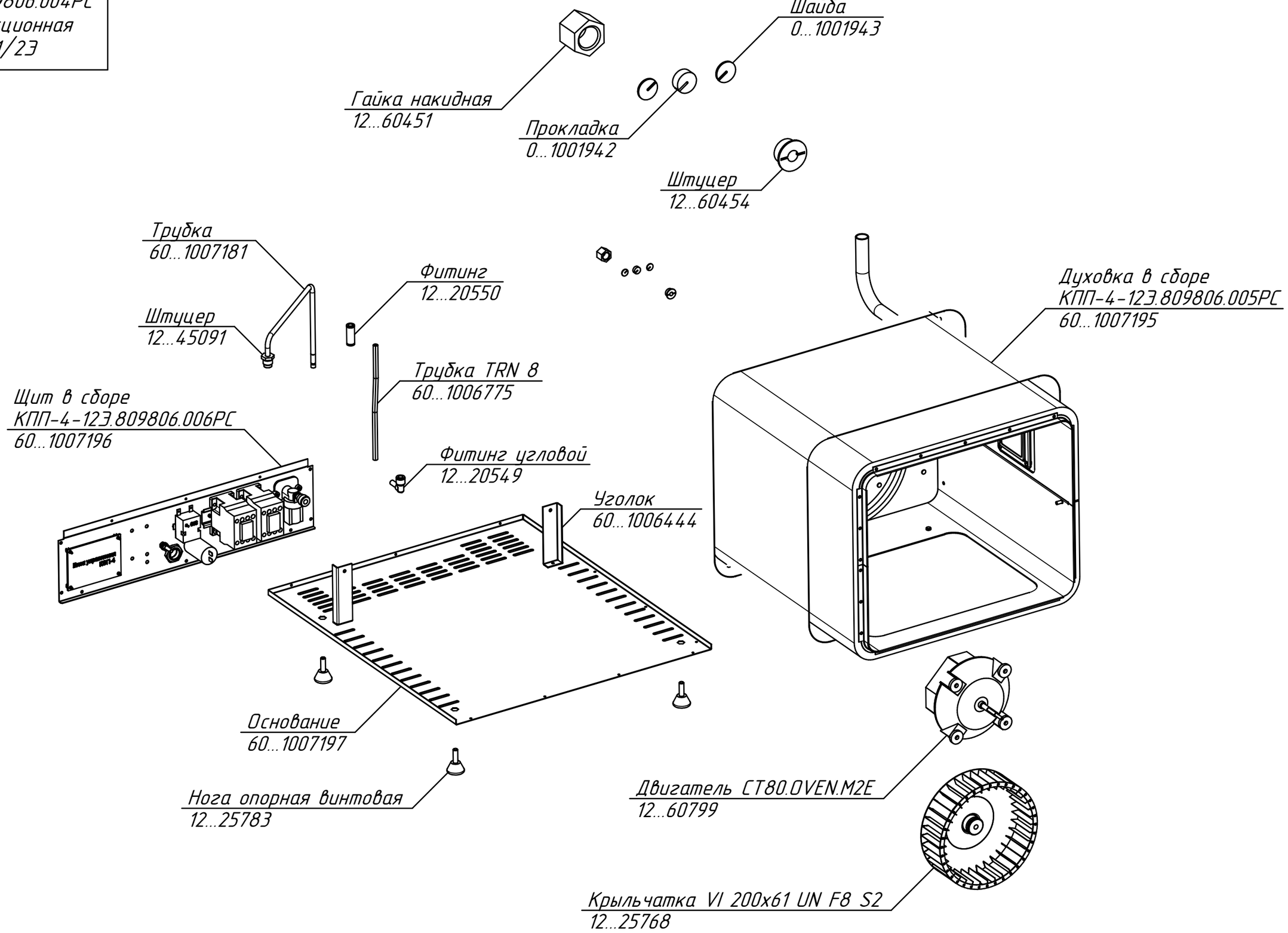

редакция от 26.01.2016