КПЭМ-60-ОМ2.18909.002РС
Котлы пищеварочные опрокидывающиеся с миксером (60л)

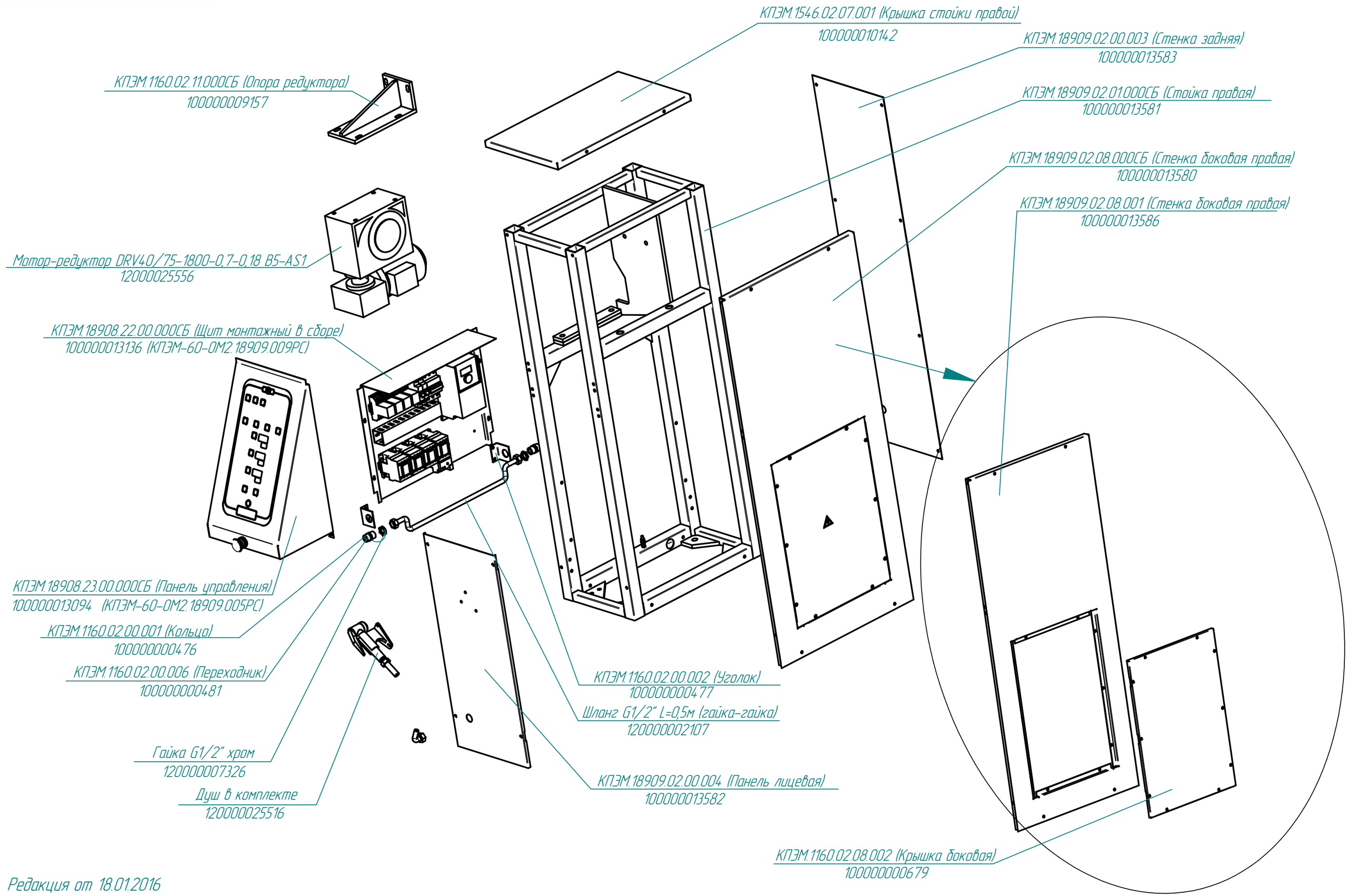

Редакция от 18.01.2016