КПЭМ-160-ОМ2.19808.002РС
Котлы пищеварочные опрокидывающиеся с миксером (160л)

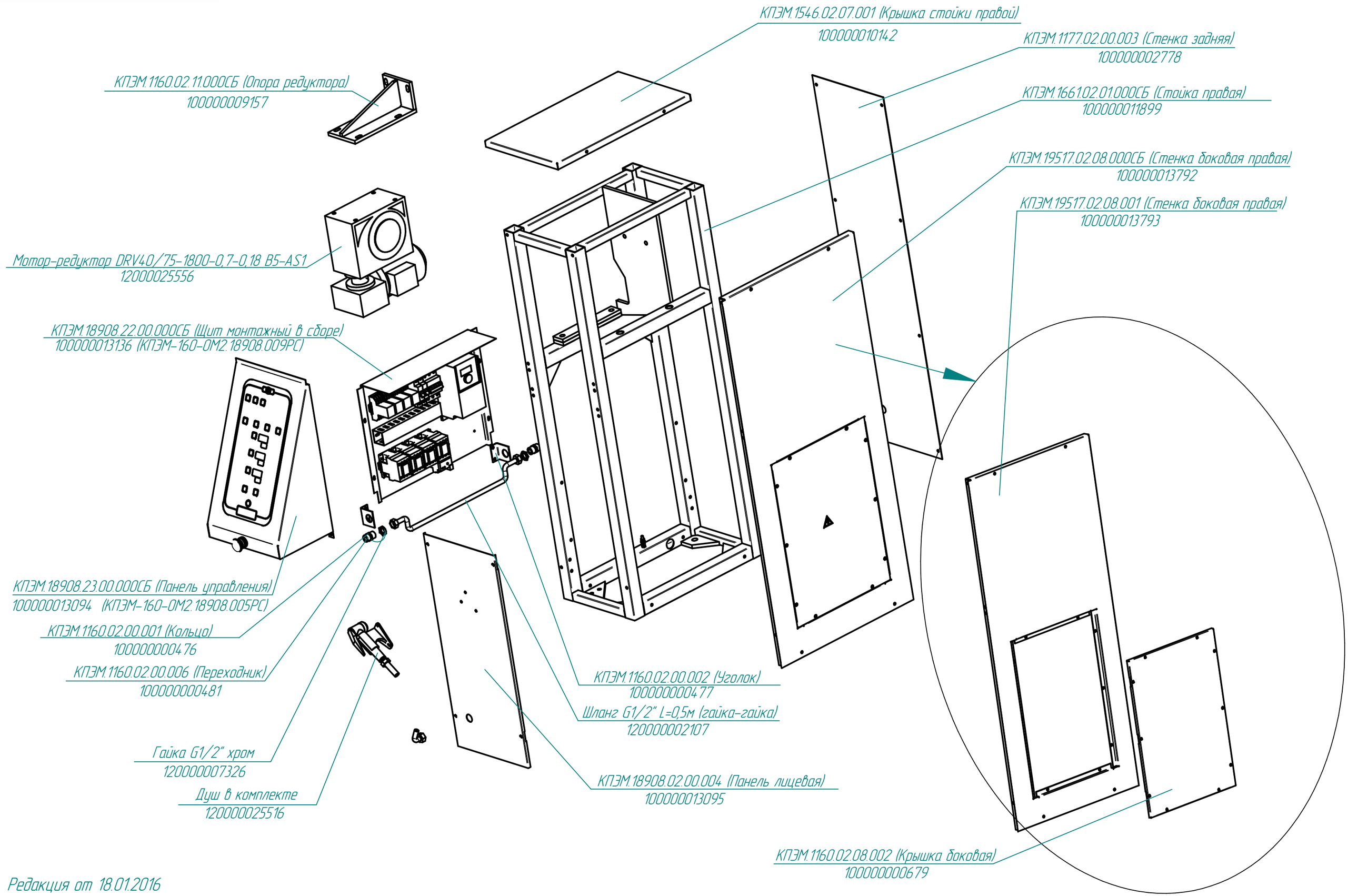

Редакция от 18.01.2016