КПЭМ-160-0М2.18908.000РС
Котлы пищеварочные опрокидывающиеся с миксером (160л)

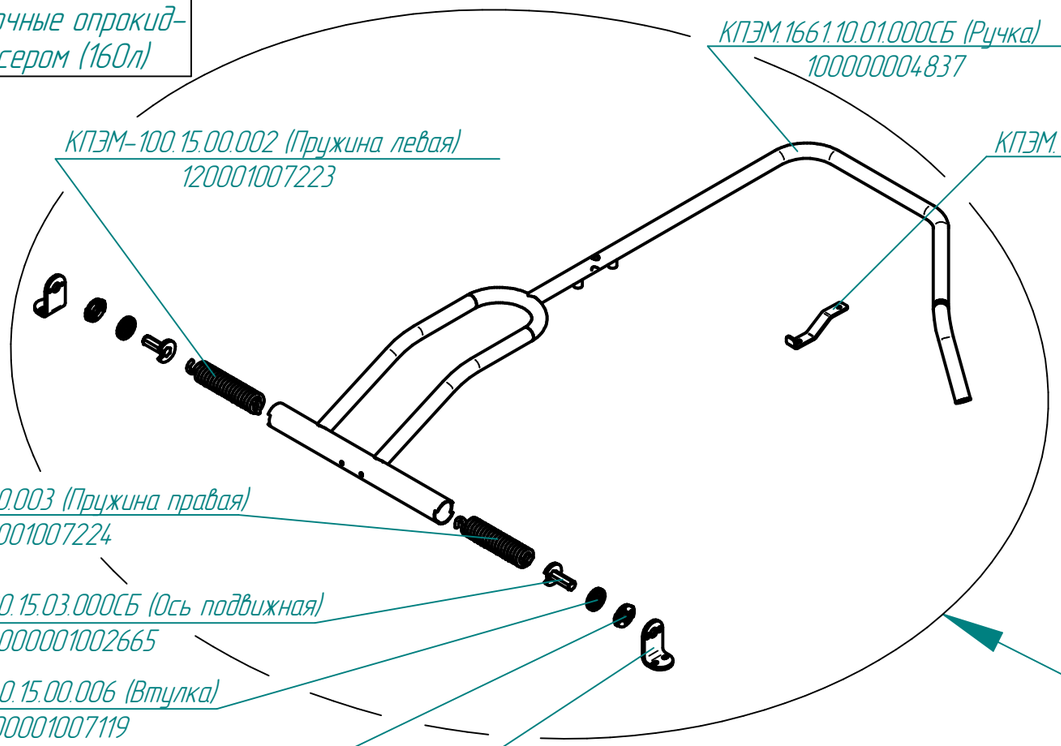

КПЭМ.1661.10.01.000СБ (Ручка)
100000004837

КПЭМ-100.15.00.002 (Пружина левая)
120001007223

КПЭМ.1661.10.00.003 (Скоба)
100000011921

КПЭМ-100.15.00.003 (Пружина правая)
120001007224

КПЭМ-100.15.03.000СБ (Ось подвижная)
000001002665

КПЭМ-60.15.00.006 (Втулка)
000001007119

КПЭМ-60.15.00.005 (Упор)
000001007118

КПЭМ-60.15.00.002 (Кронштейн левый)
100001007115

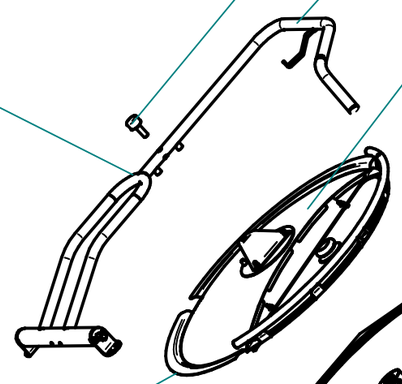

КПЭМ.1160.00.03.001 (Ручка)
120000025645

КПЭМ.1661.10.00.000СБ (Механизм падьема крышки)
100000004833

КПЭМ.1661.08.00.000СБ (Крышка в сборе)
100000004832

КПЭМ.18908.00.04.000СБ (Установка стоек и котла на основание)
100000013089 (КПЭМ-160-0М2.18908.001РС)

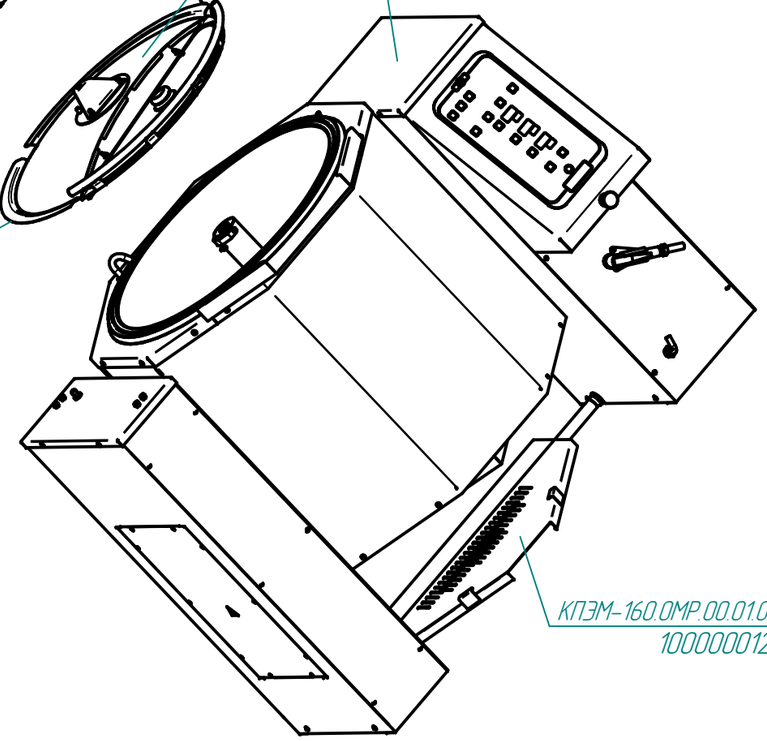

КПЭМ-160.0МР.00.01.000СБ (Сито)
100000012887

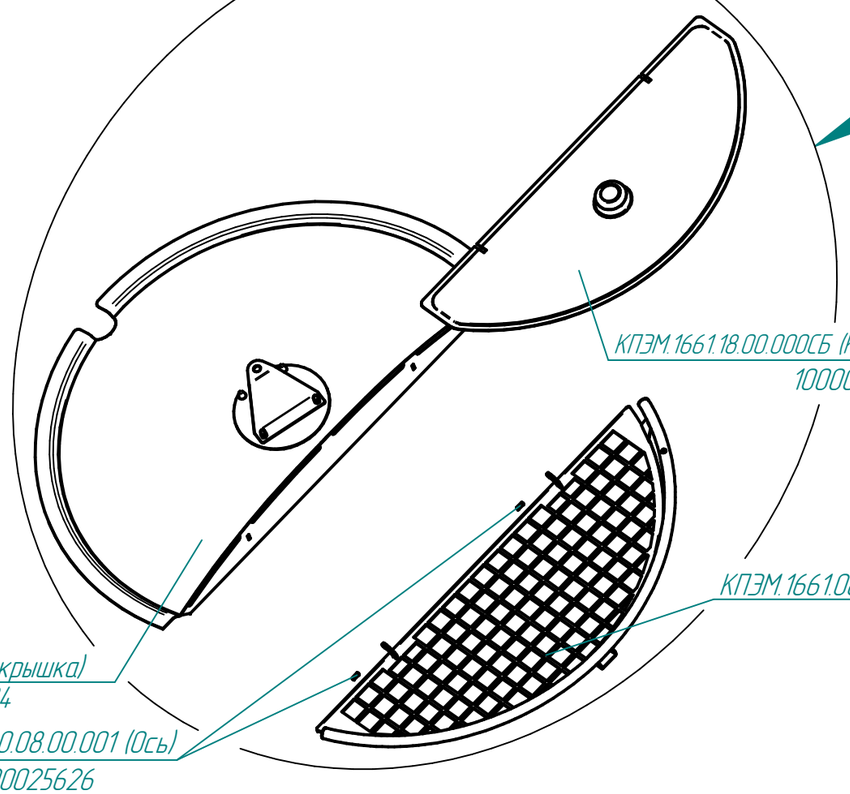

КПЭМ.1661.18.00.000СБ (Крышка верхняя)
100000004836

КПЭМ.1661.08.02.000СБ (Крышка сетчатая)
100000004835

КПЭМ.1661.08.01.000СБ (Полукрышка)
100000004834

КПЭМ.1160.08.00.001 (Ось)
120000025626

Редакция от 18.01.2016