КПЭМ-160-0.1663.000РС
Котлы пищеварочные опрокидывающиеся (160л)

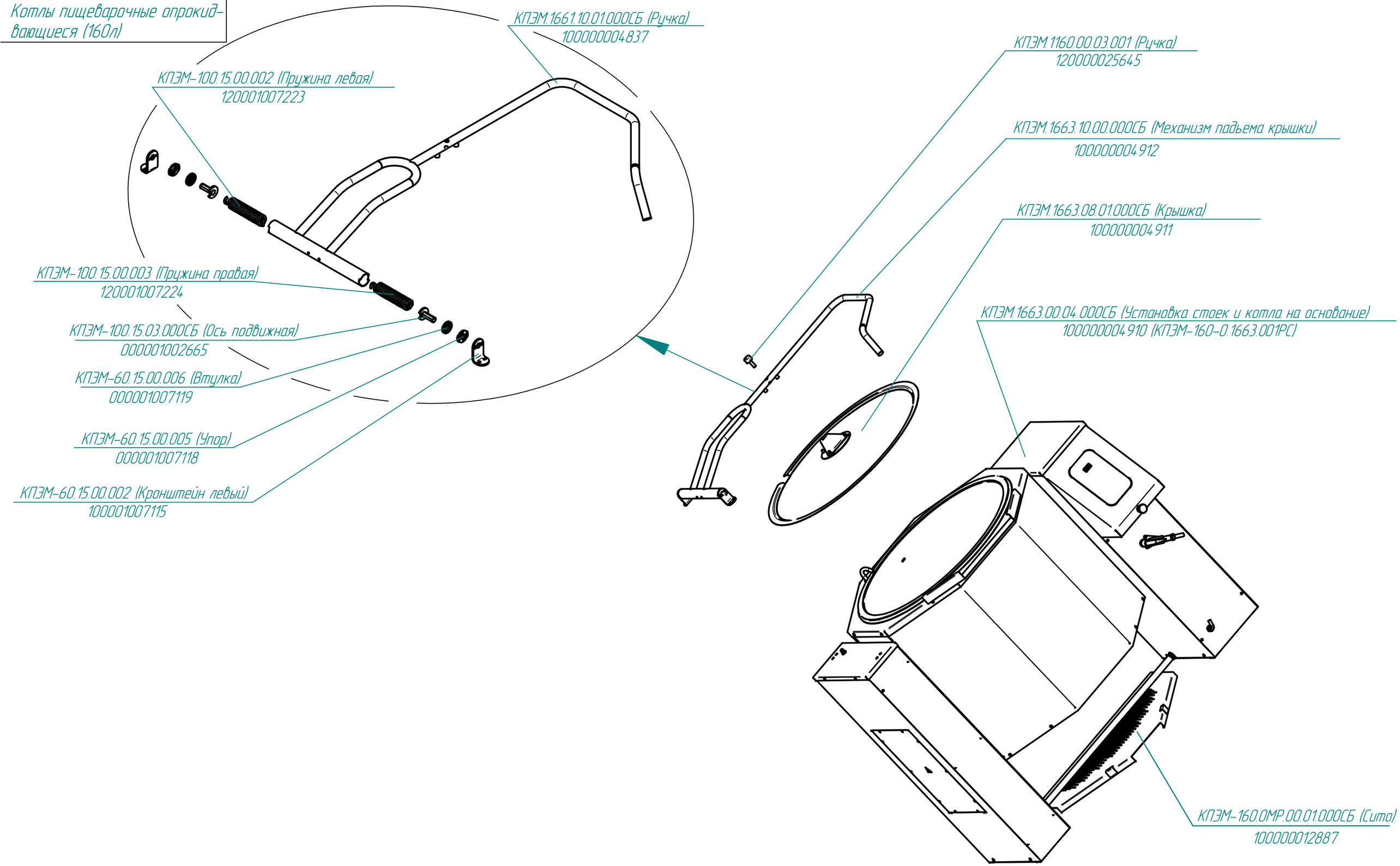

Редакция от 18.01.2016