ANGELO PO - FORNO COMBINATO GAS 6 x 1/1 GN LIVELLO 1
FX61G1 - 22-07-2014 »

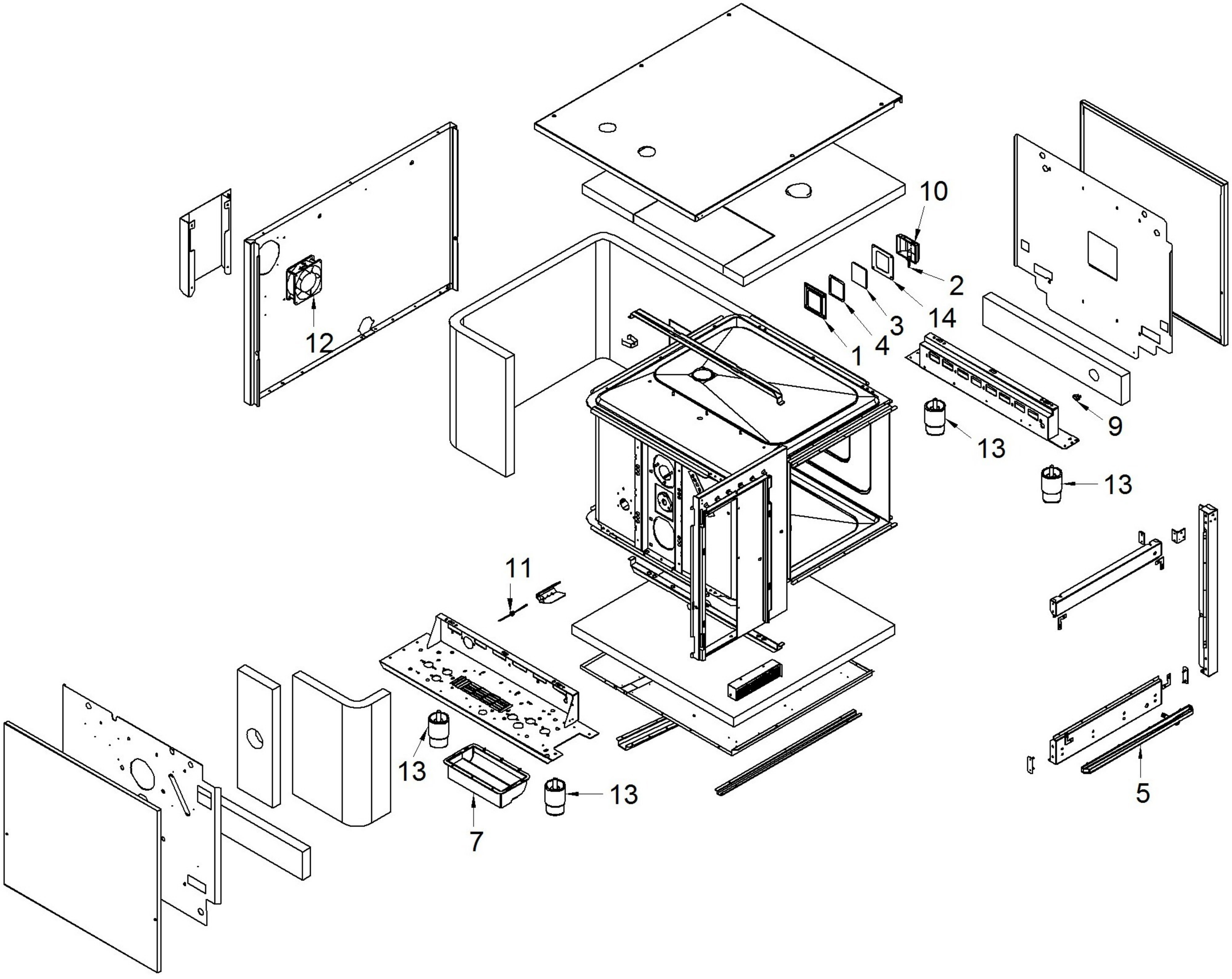

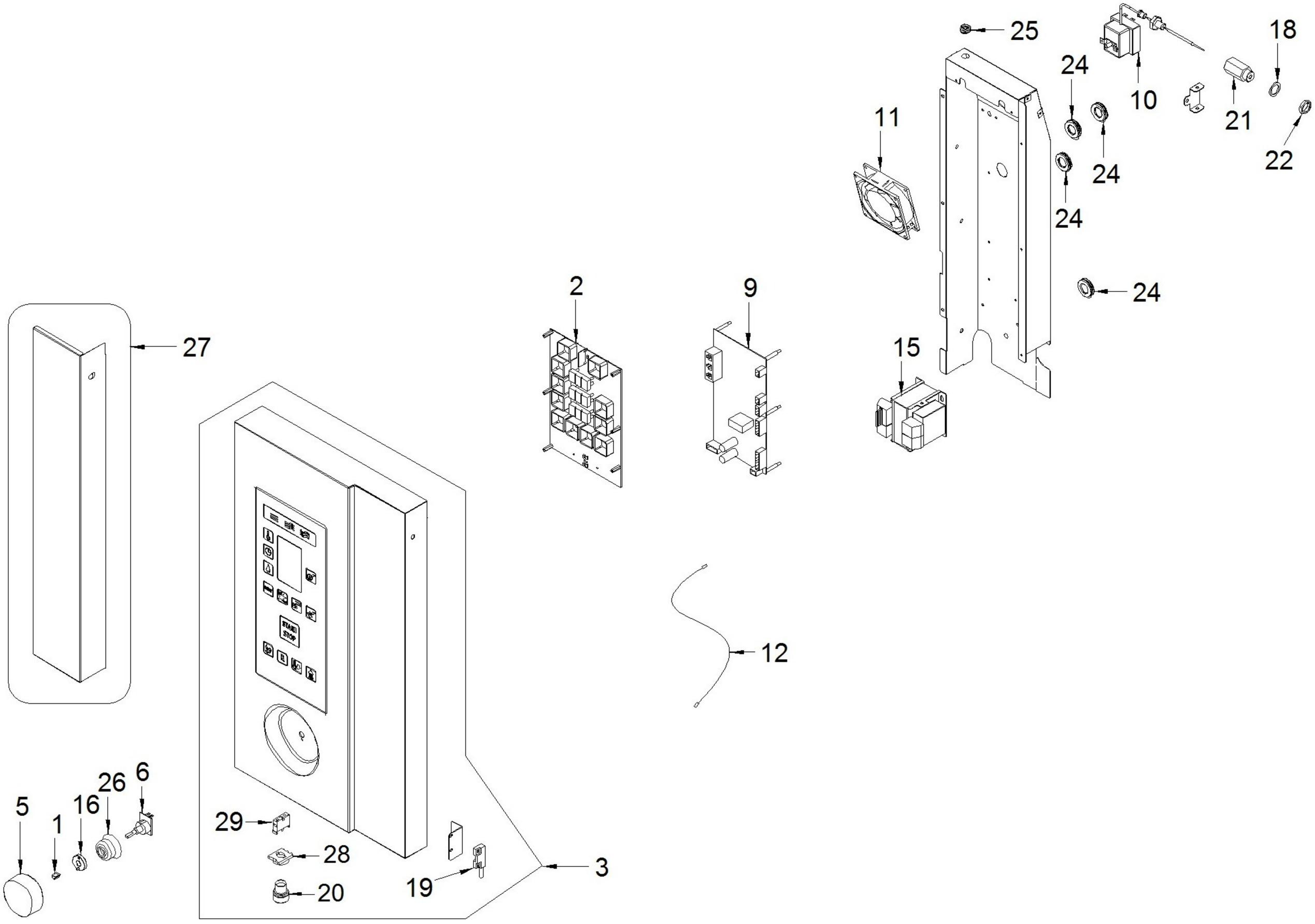
25
18
24
10
21
11
24
22
24
24
2
9
27
15
12
26
6
5
16
1
29
28
3
19
20

ANGELO PO - FORNO COMBINATO GAS 6 x 1/1 GN LIVELLO 1
FX61G1 - K001820-GRUPPO PORTA - 22-07-2014 »

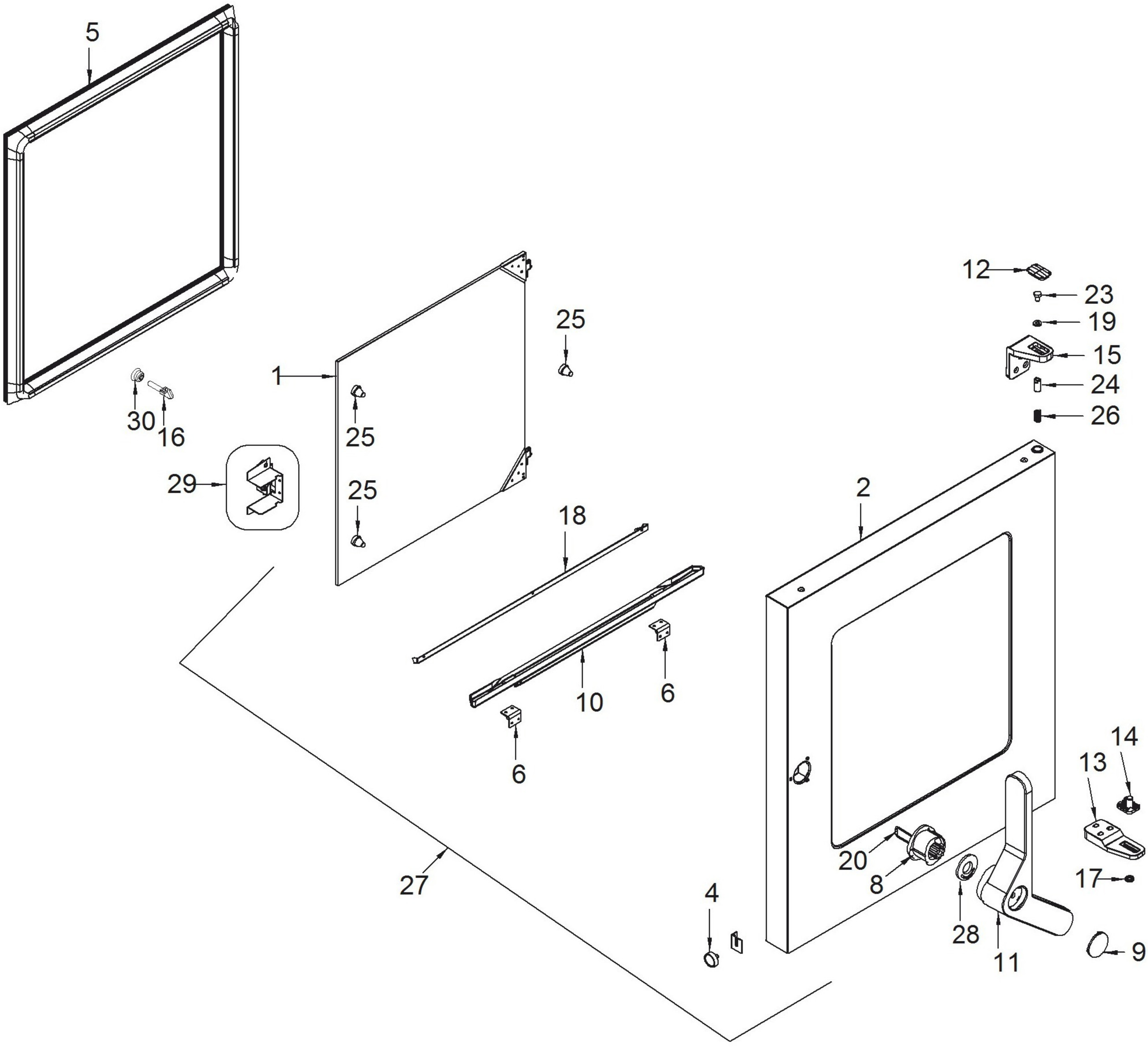

ANGELO PO - FORNO COMBINATO GAS 6 x 1/1 GN LIVELLO 1
FX61G1 - K001950-M.ALIM.ACQUA-SCARICO - 22-07-2014 »

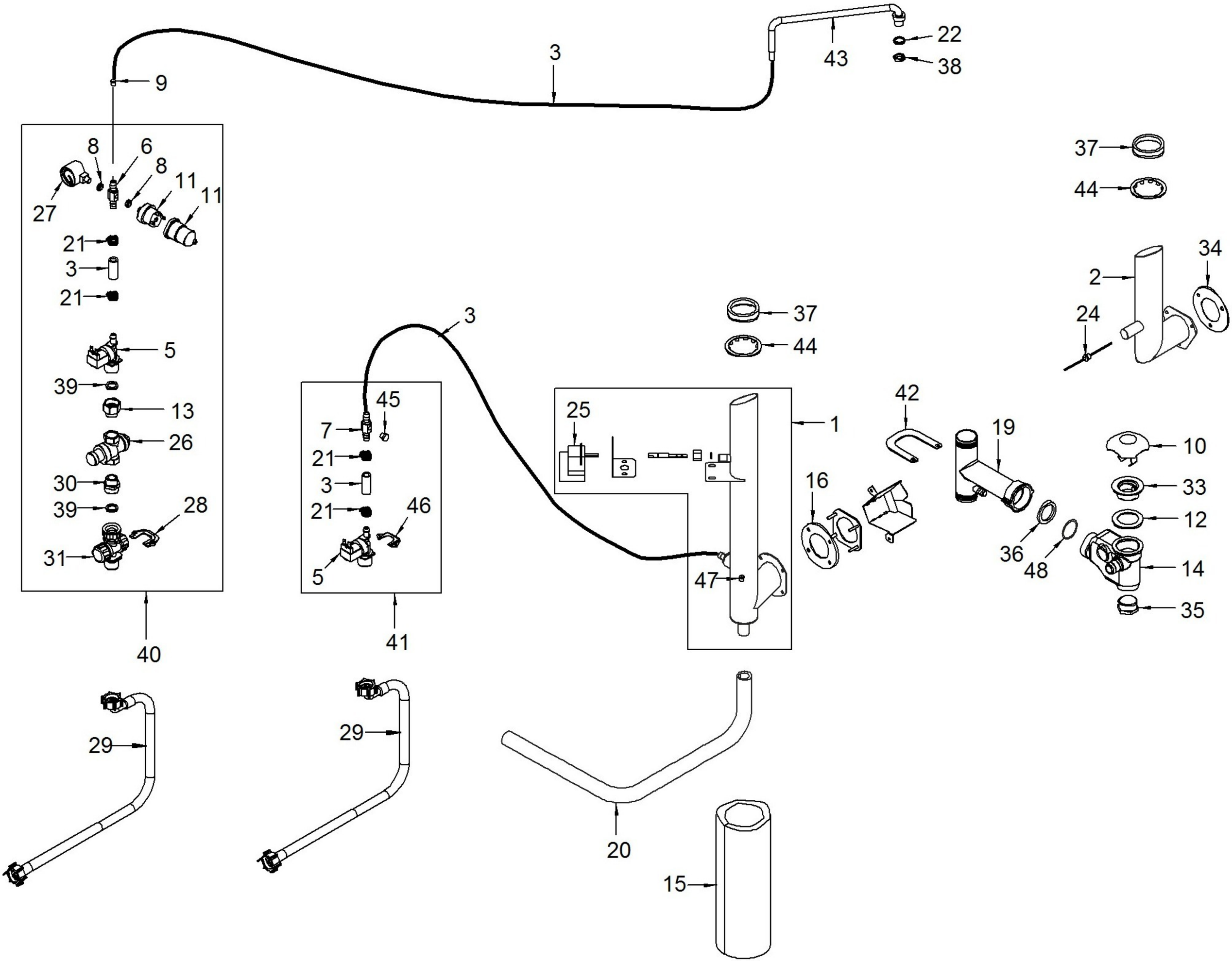

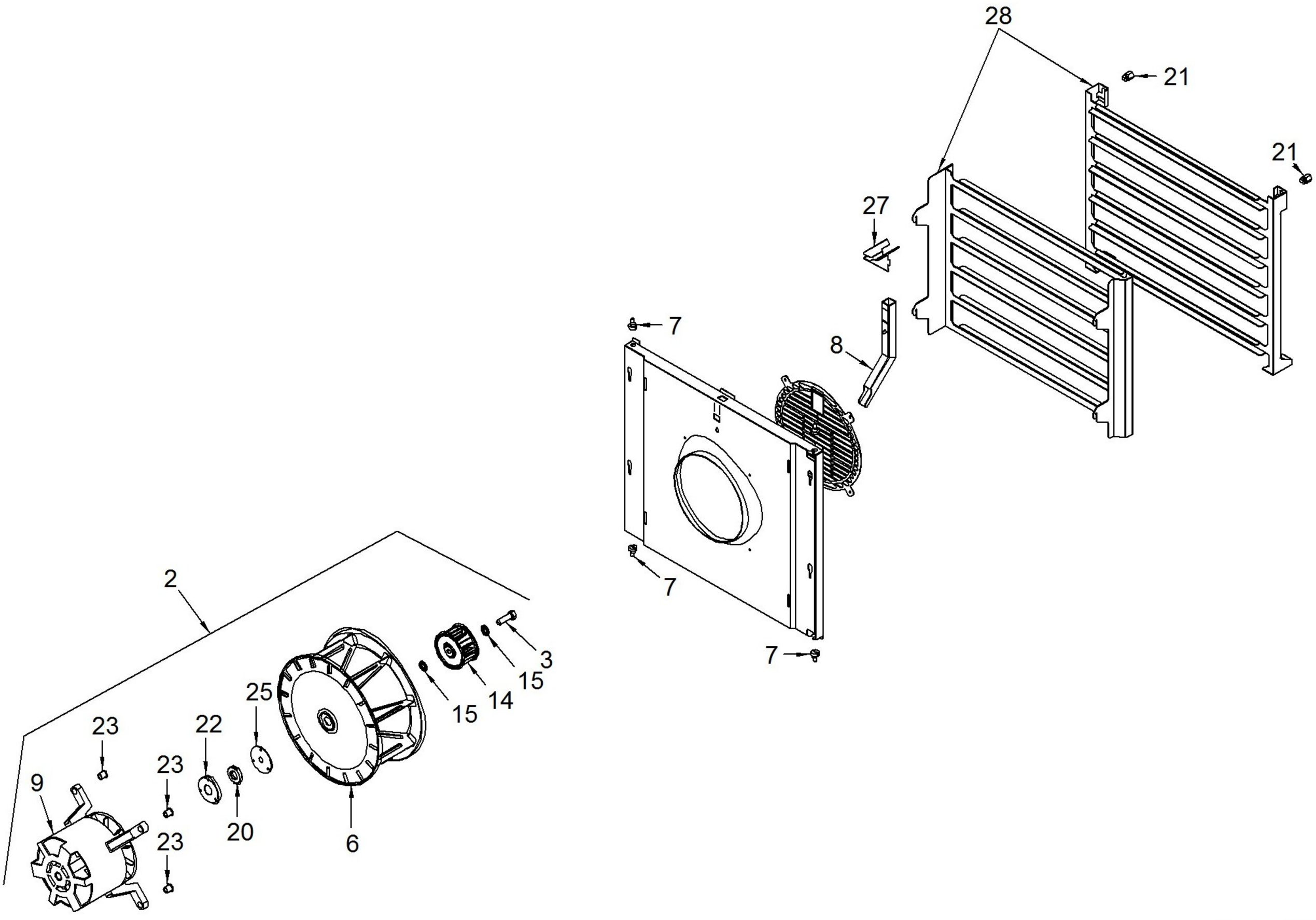
28
21
21
27
7
8
7
7
2
3
15
14
15
25
23
22
23
9
20
23
6

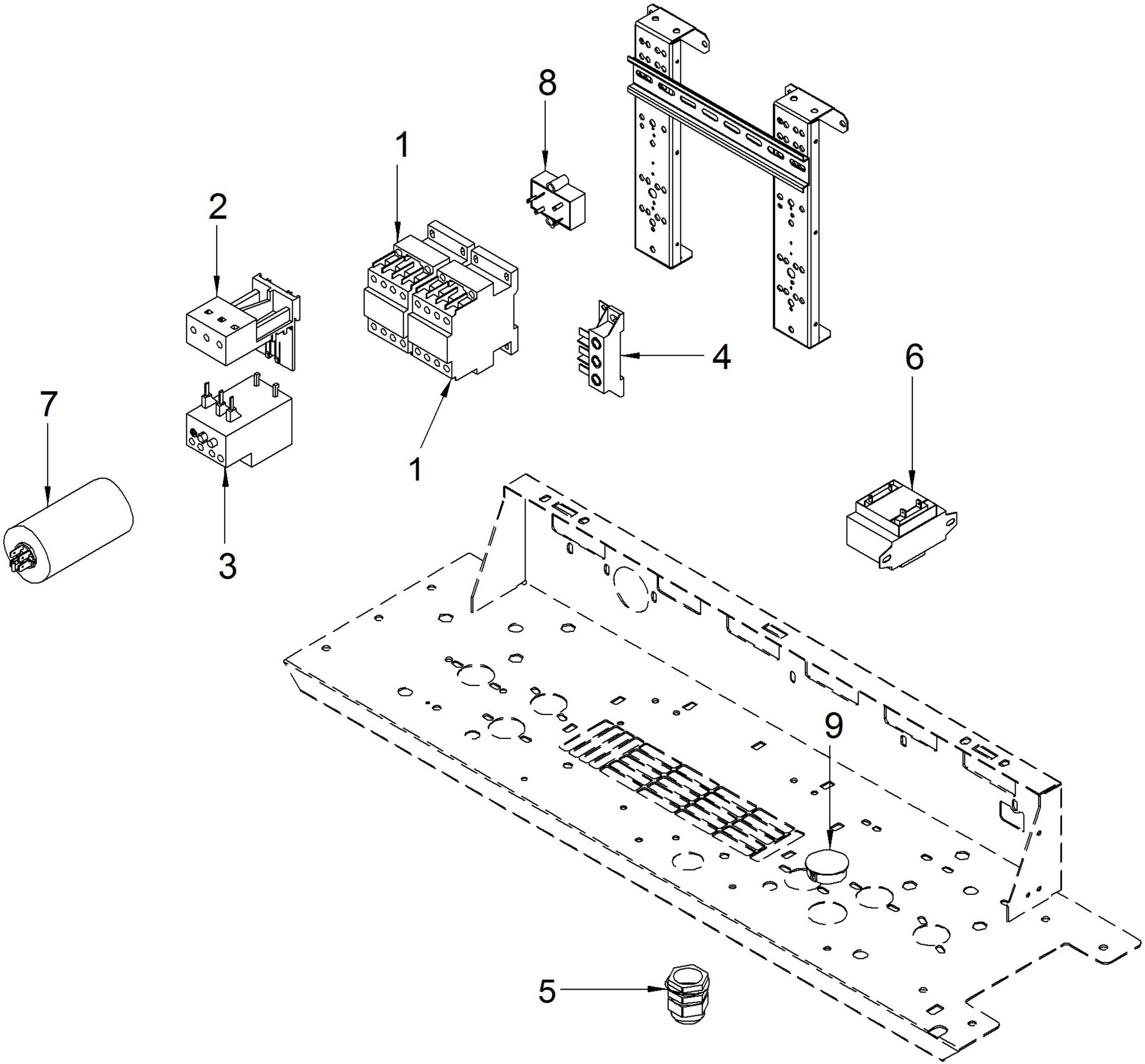
8
1
2
4
6
7
1
3
9
5

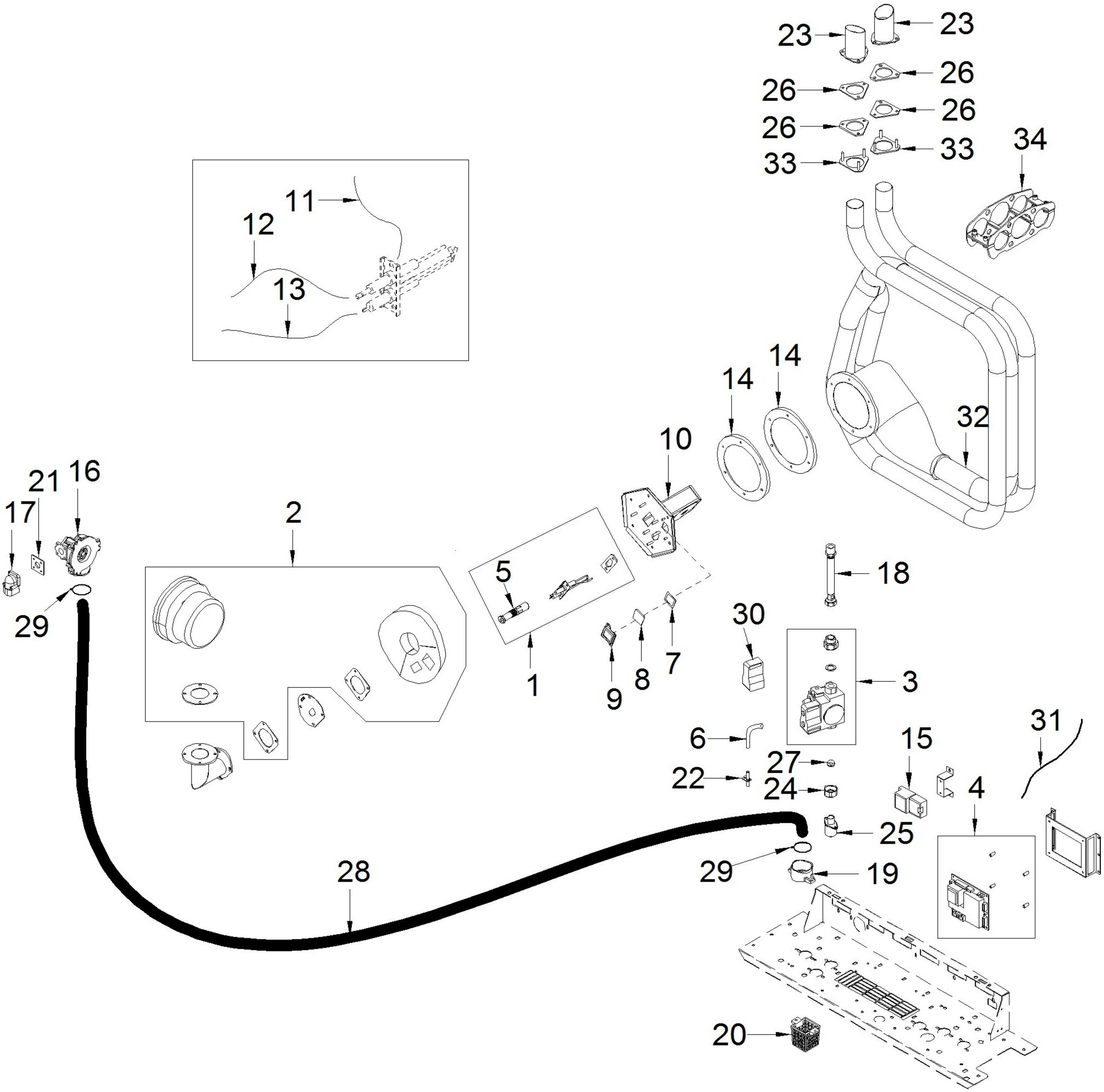
11
12
13
23
23
26
26
26
26
33
33
34
14
14
32
10
21
16
17
2
5
18
29
30
1
9
8
7
3
6
15
31
27
22
24
4
25
28
29
19
20