ANGELO PO - FORNO COMBINATO ELETTRICO 6 x 1/1 GN LIVELLO 3
FX61E3 - 22-07-2014 »

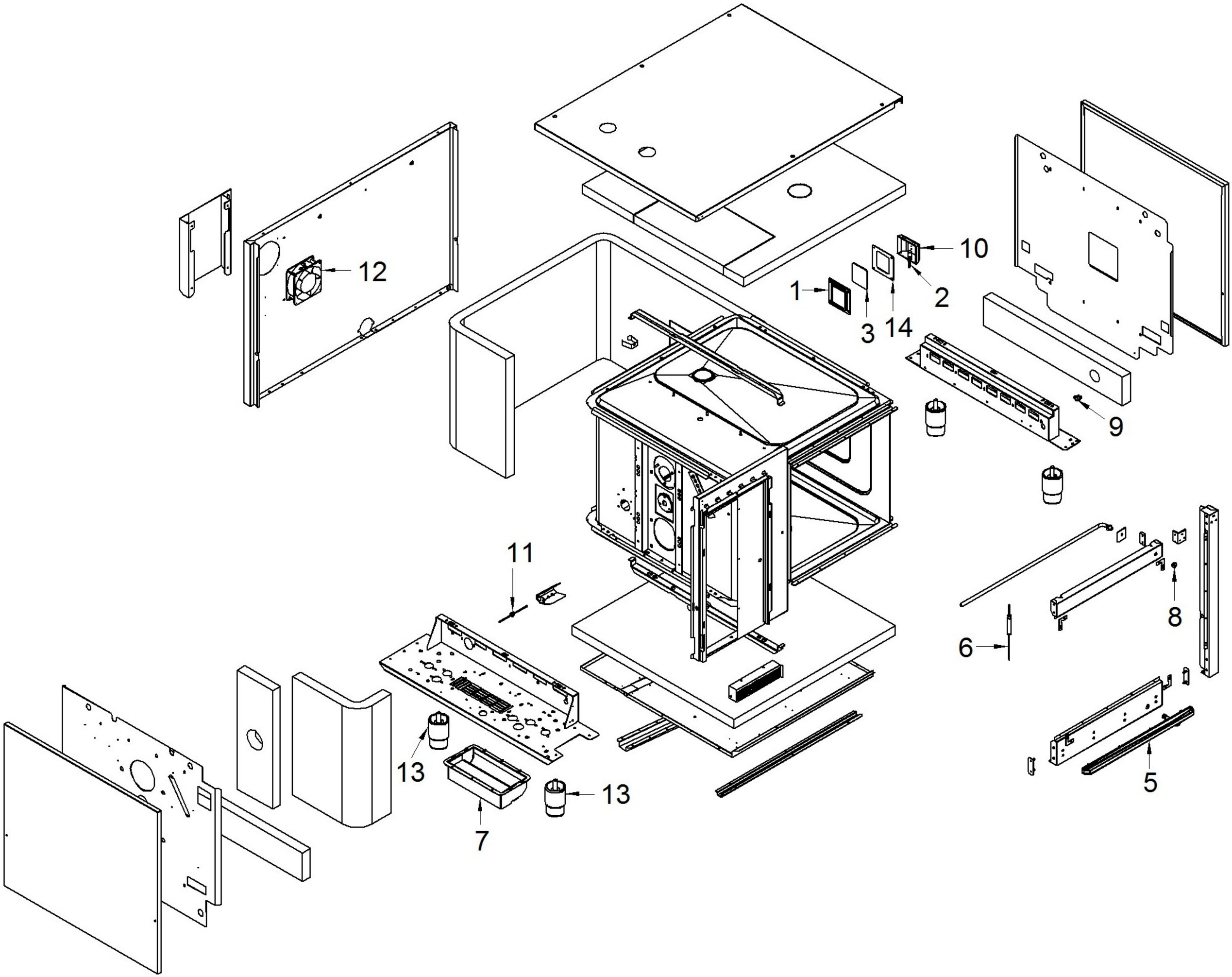

ANGELO PO - FORNO COMBINATO ELETTRICO 6 x 1/1 GN LIVELLO 3
FX61E3 - K001890-PANNELLO COMANDI - 22-07-2014 »

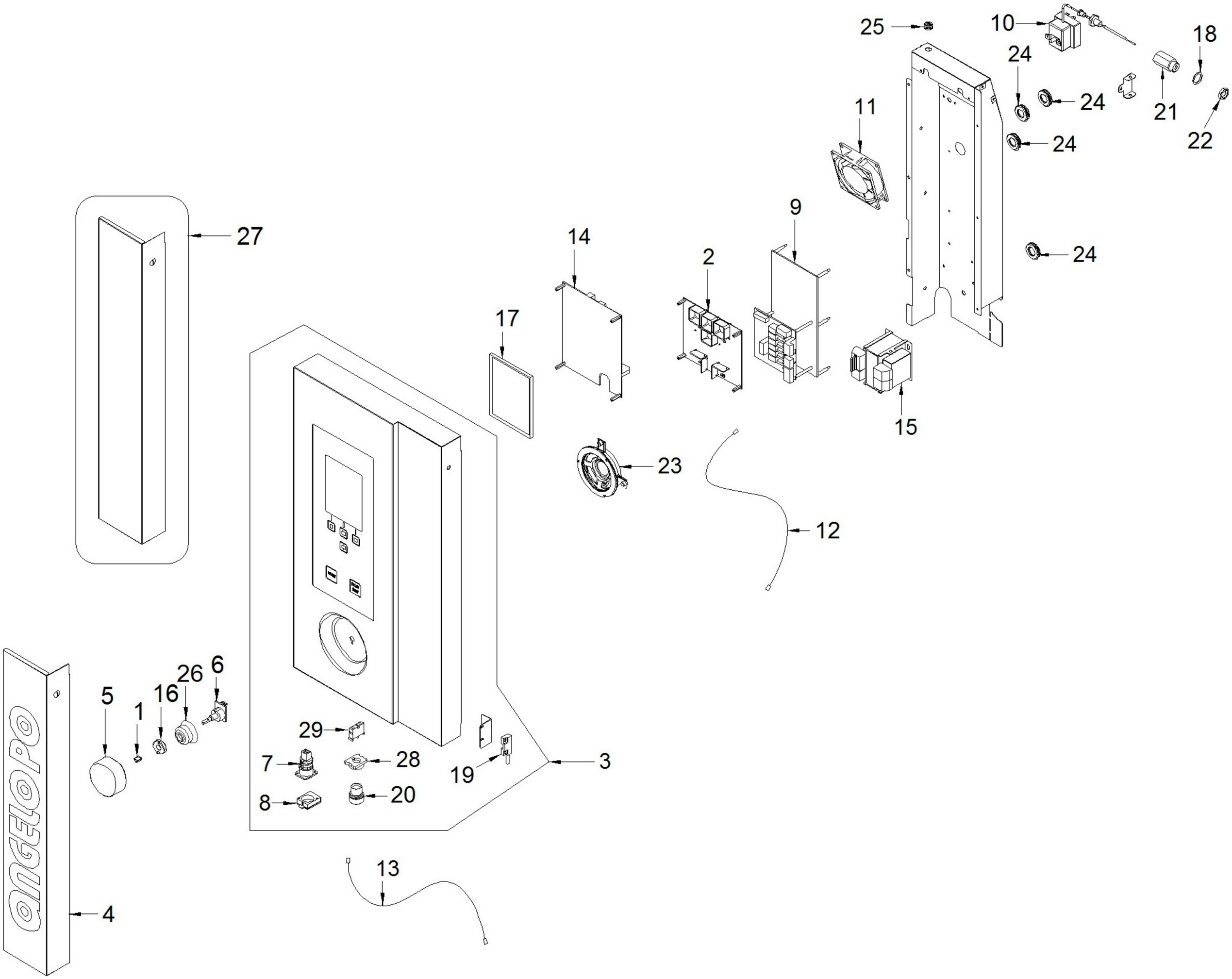

ANGELO PO - FORNO COMBINATO ELETTRICO 6 x 1/1 GN LIVELLO 3
FX61E3 - K001900-GRUPPO PORTA - 22-07-2014 »

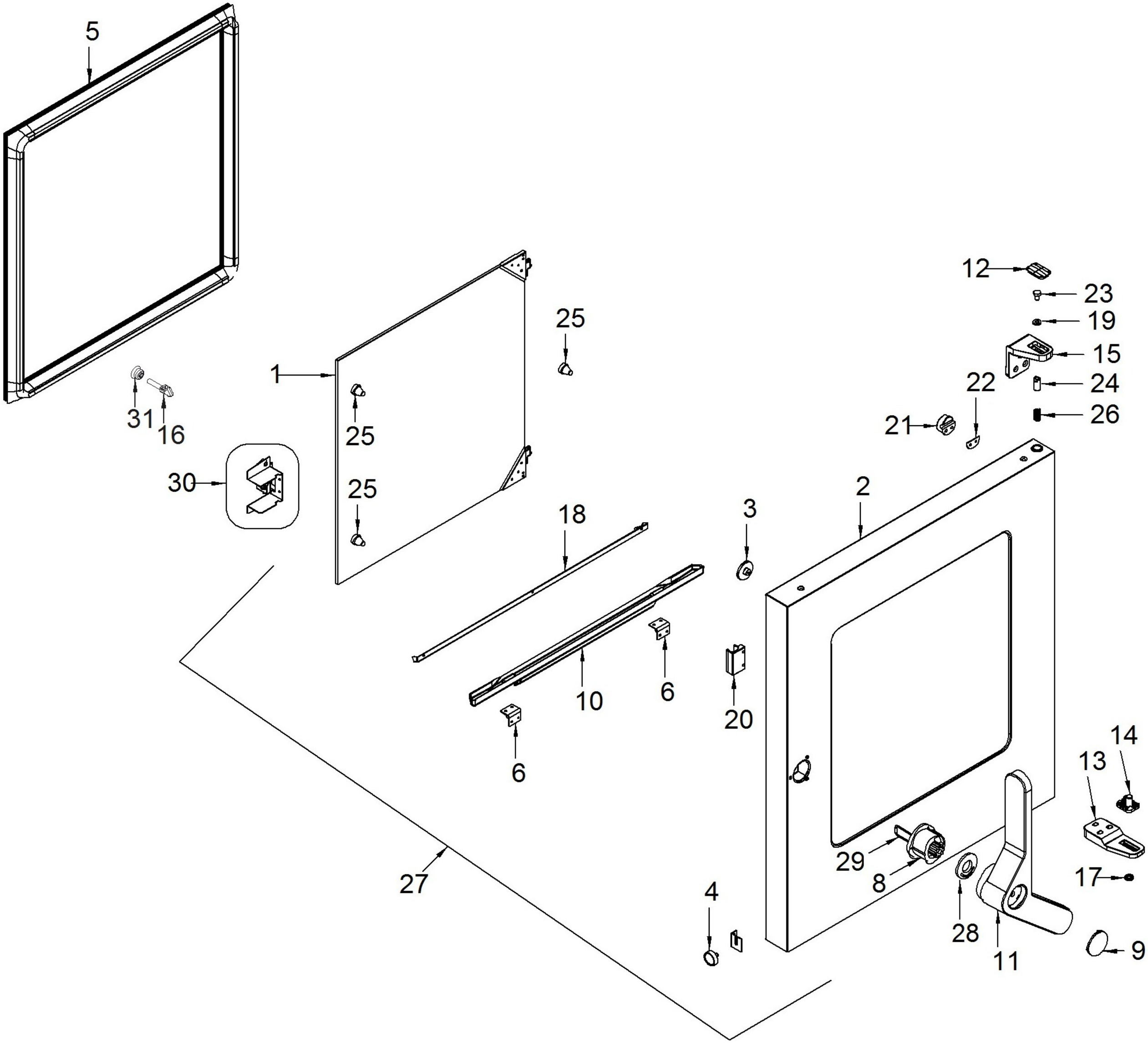

ANGELO PO - FORNO COMBINATO ELETTRICO 6 x 1/1 GN LIVELLO 3
FX61E3 - K001910-M.ALIM.ACQUA-SCARICO - 22-07-2014 »

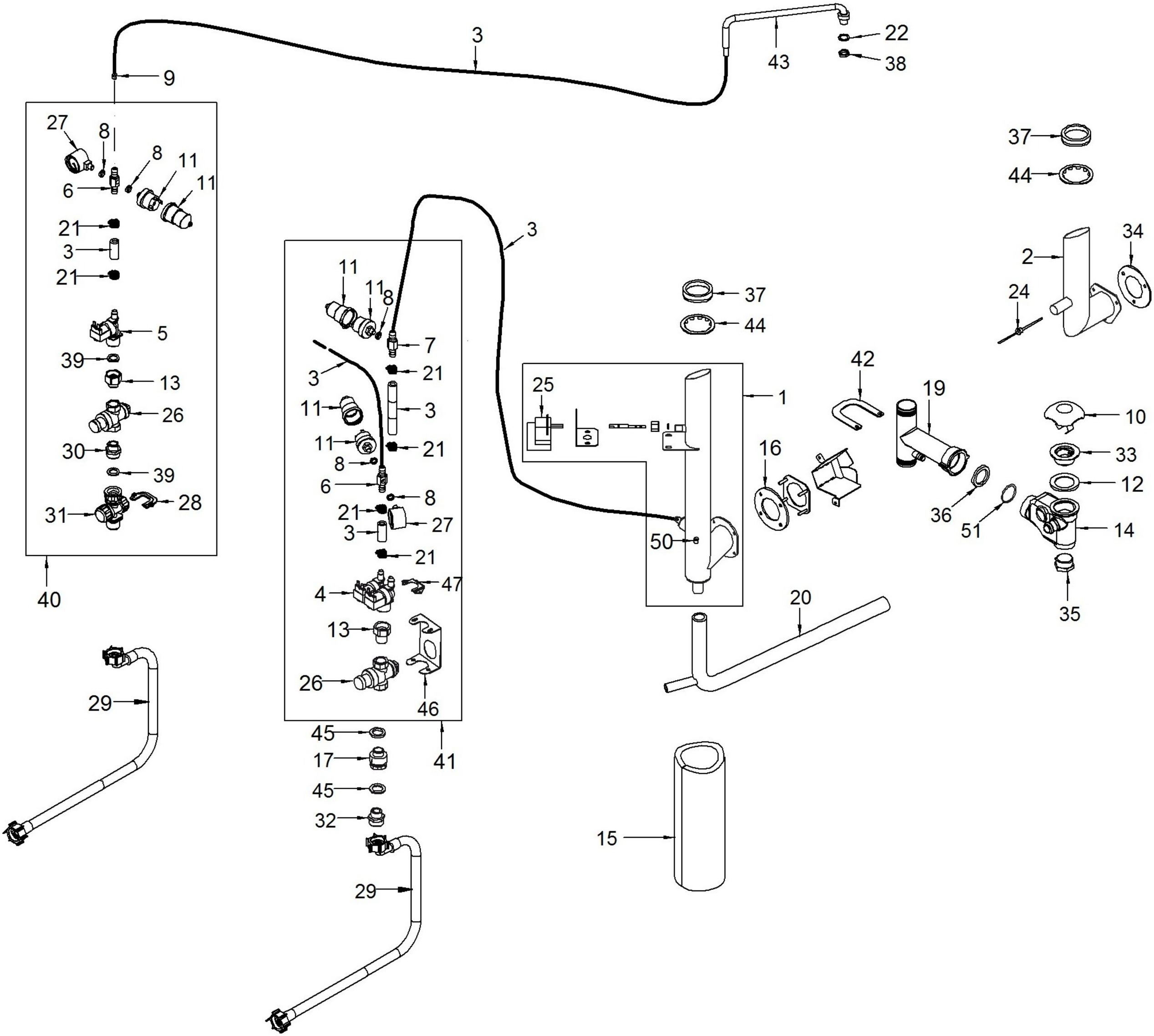

ANGELO PO - FORNO COMBINATO ELETTRICO 6 x 1/1 GN LIVELLO 3
FX61E3 - K001920-GR. MOTORE + VENTOLA - 22-07-2014 »

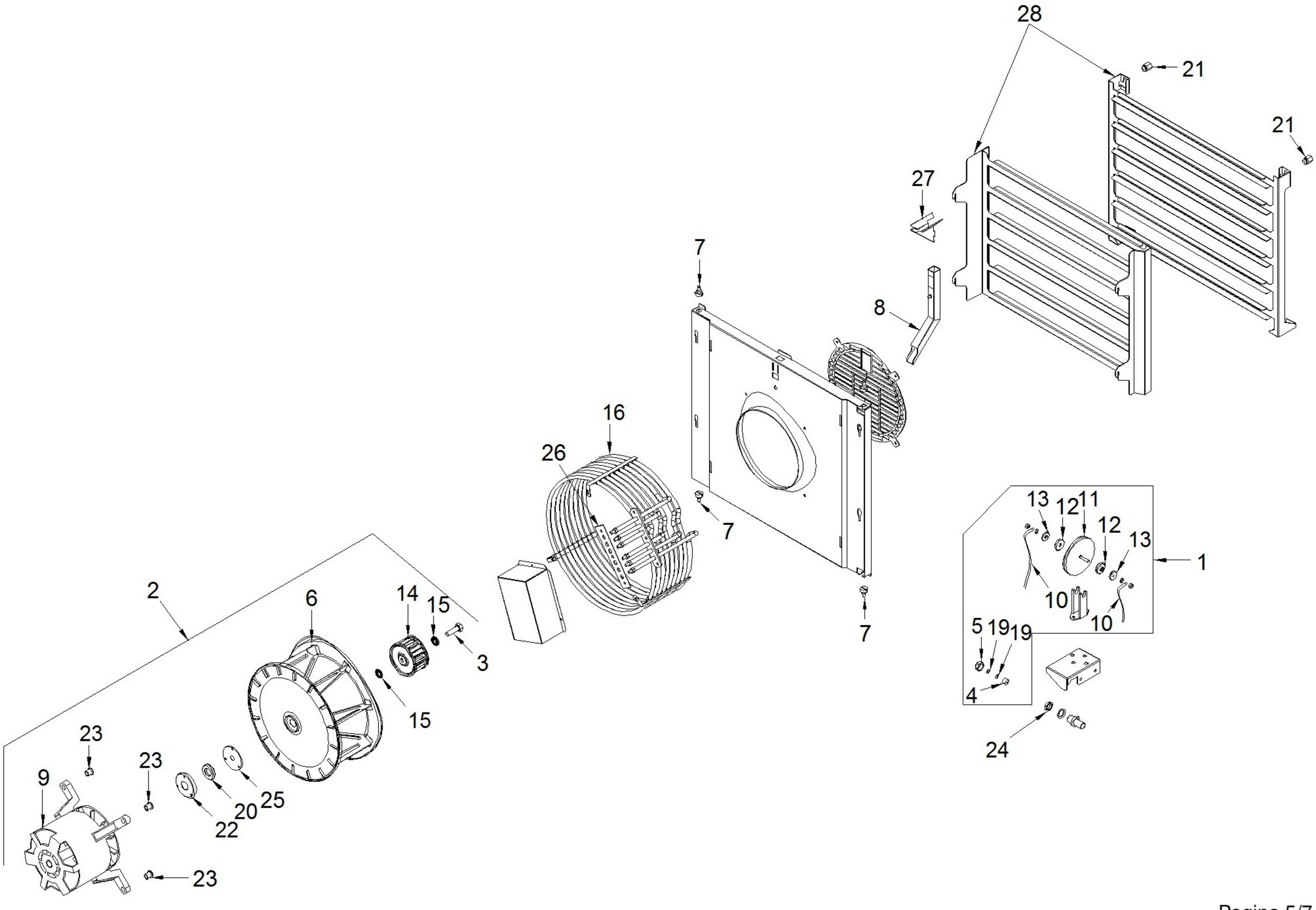

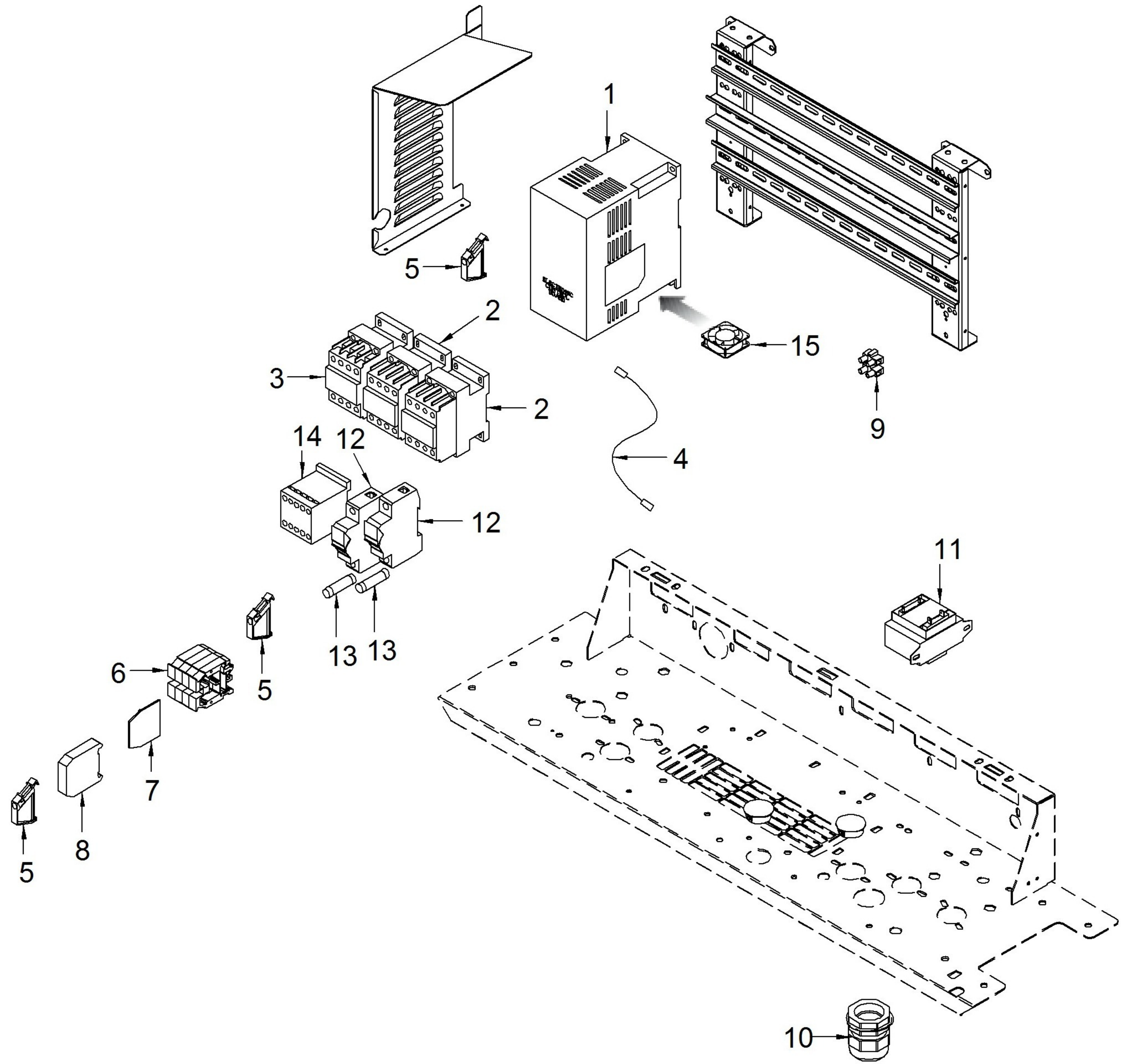
1
5
2
3
2
15
9
14
12
4
12
11
13
13
6
5
7
8
5
10
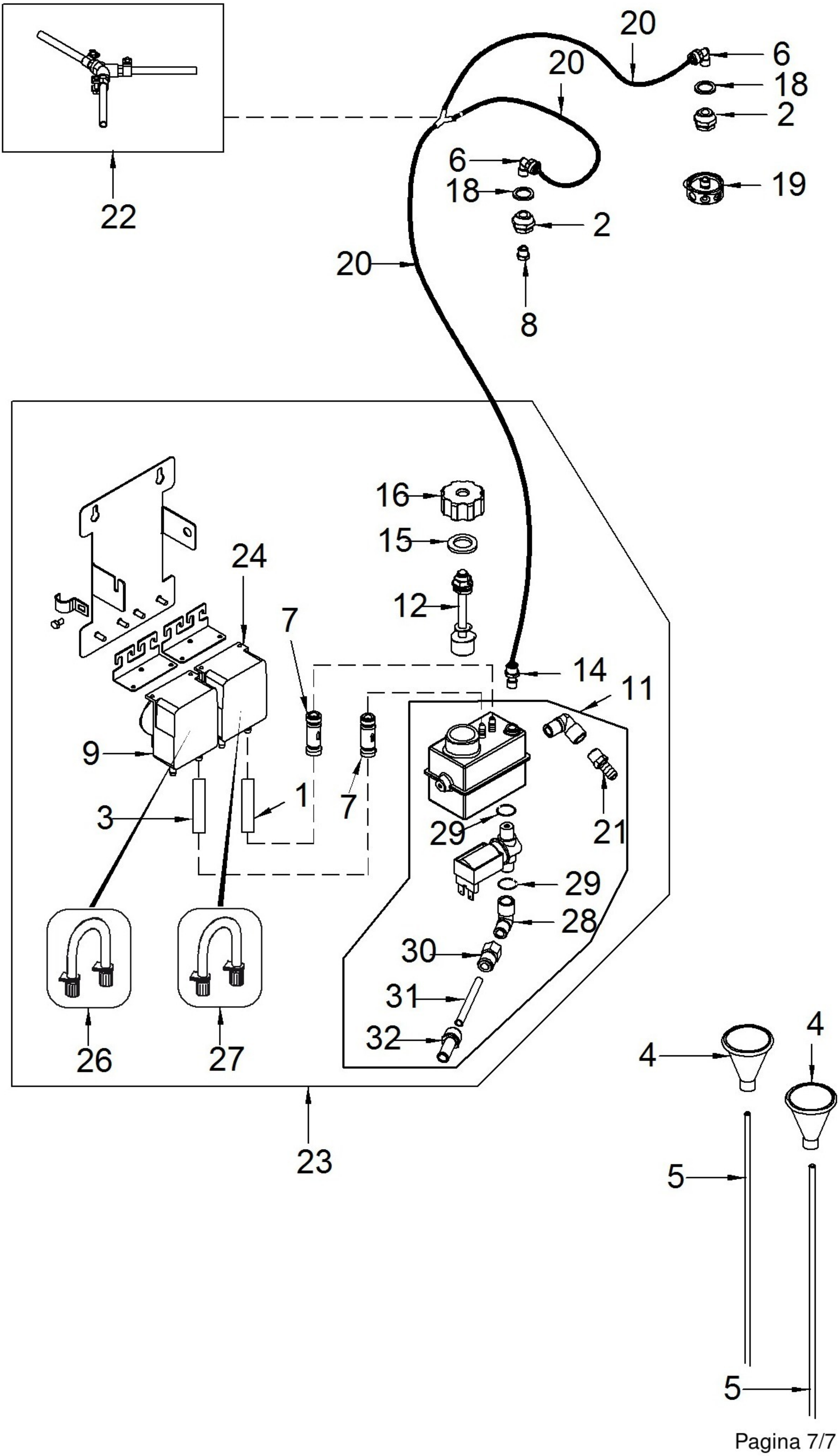
ANGELO PO - FORNO COMBINATO ELETTRICO 6 x 1/1 GN LIVELLO 3
FX61E3 - K001940-COMPONENTI LAVAGGIO - 22-07-2014 »