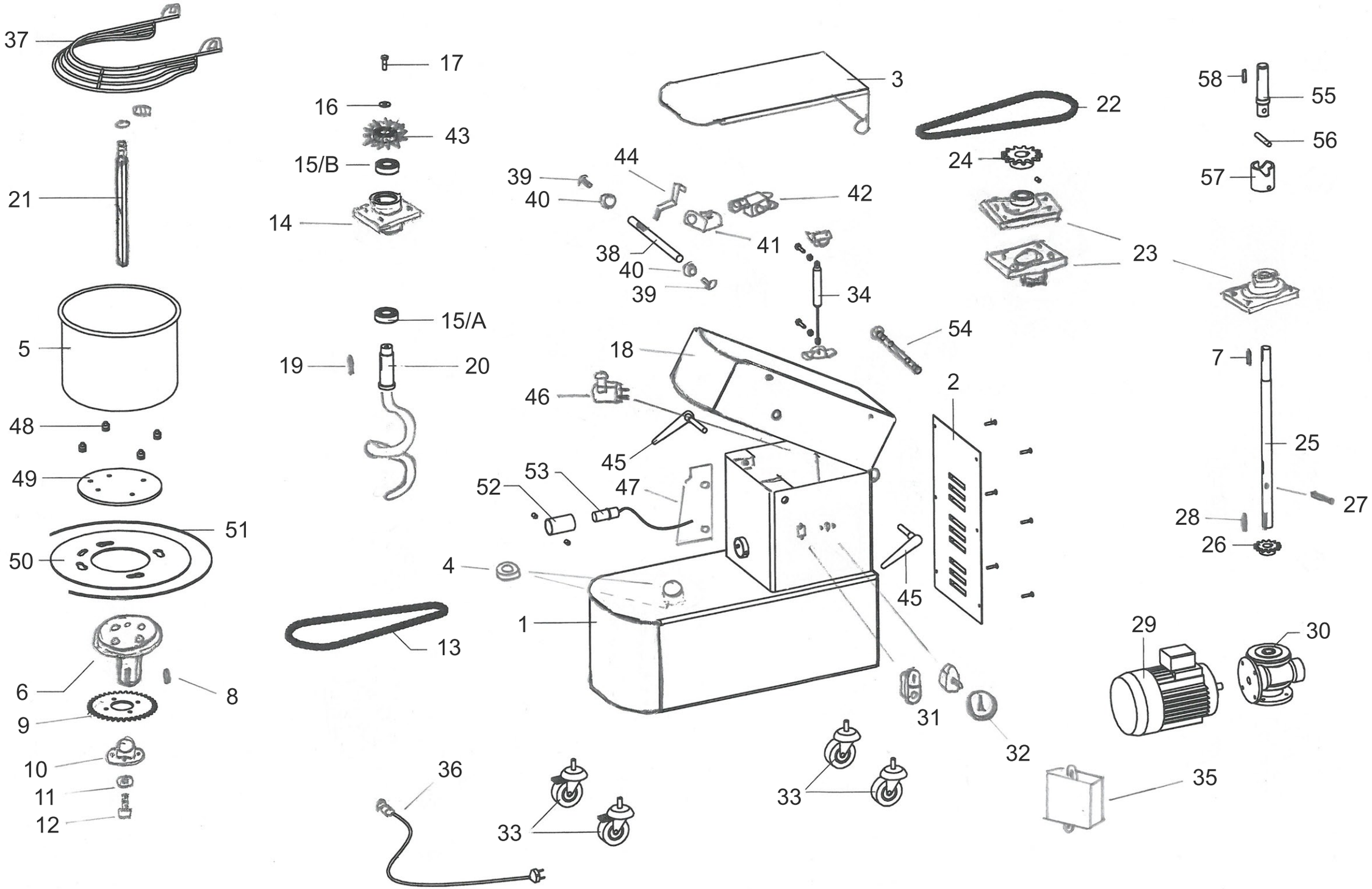
37
17
16
43
15/B
14
21
5
15/A
19
20
48
49
51
50
6
8
9
10
11
12
13
3
22
58
55
56
57
24
44
39
40
42
41
38
40
39
23
34
54
18
46
2
7
25
45
53
52
47
27
28
26
4
45
1
29
30
31
32
33
35
36
33