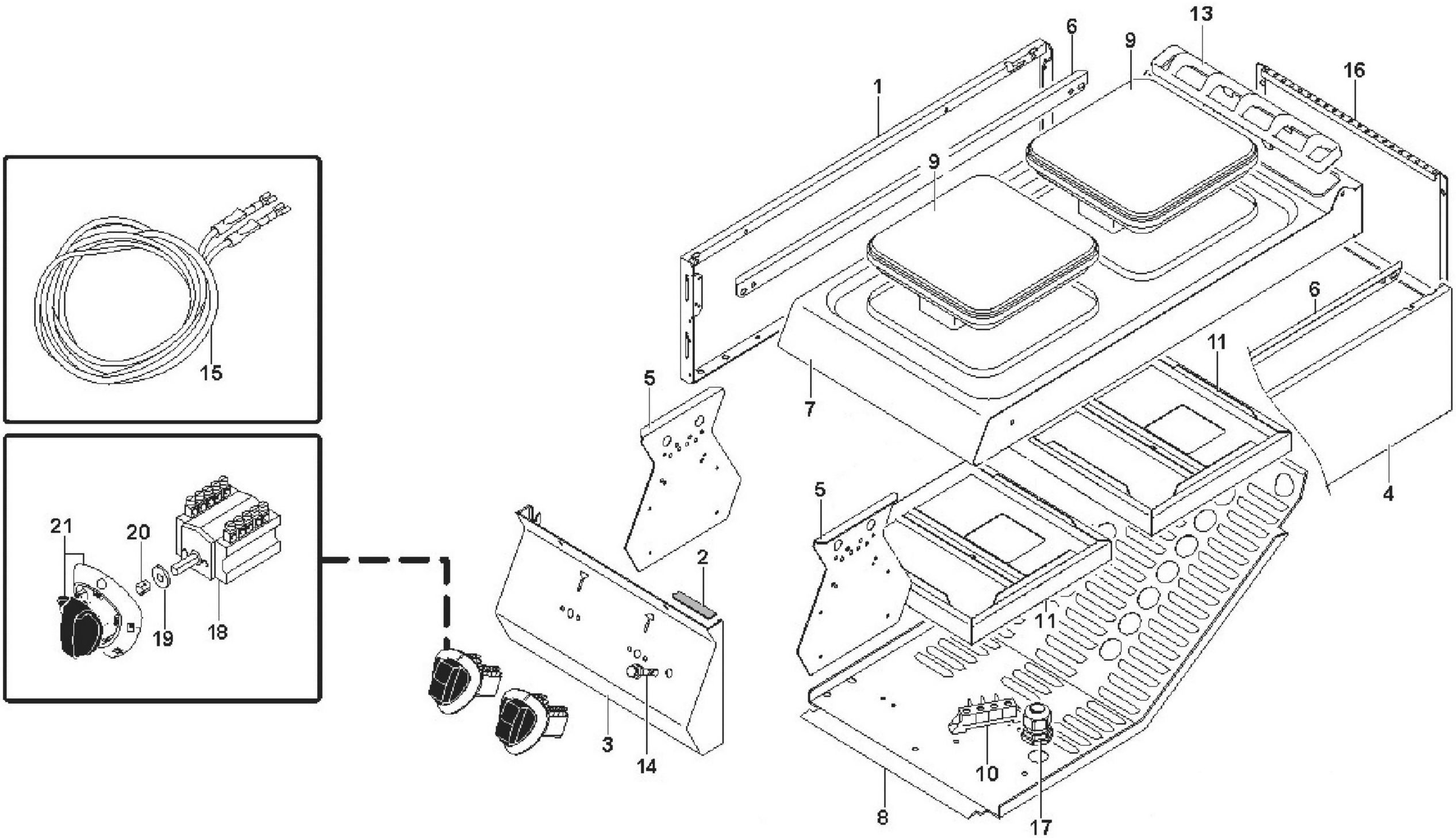ANGELO PO - CUCINA ELETTRICA TOP 2 PIASTRE QUADRE IN GHISA
0G0PE2 - 21-12-2004 »