robot coupe®

MP 450 Ultra
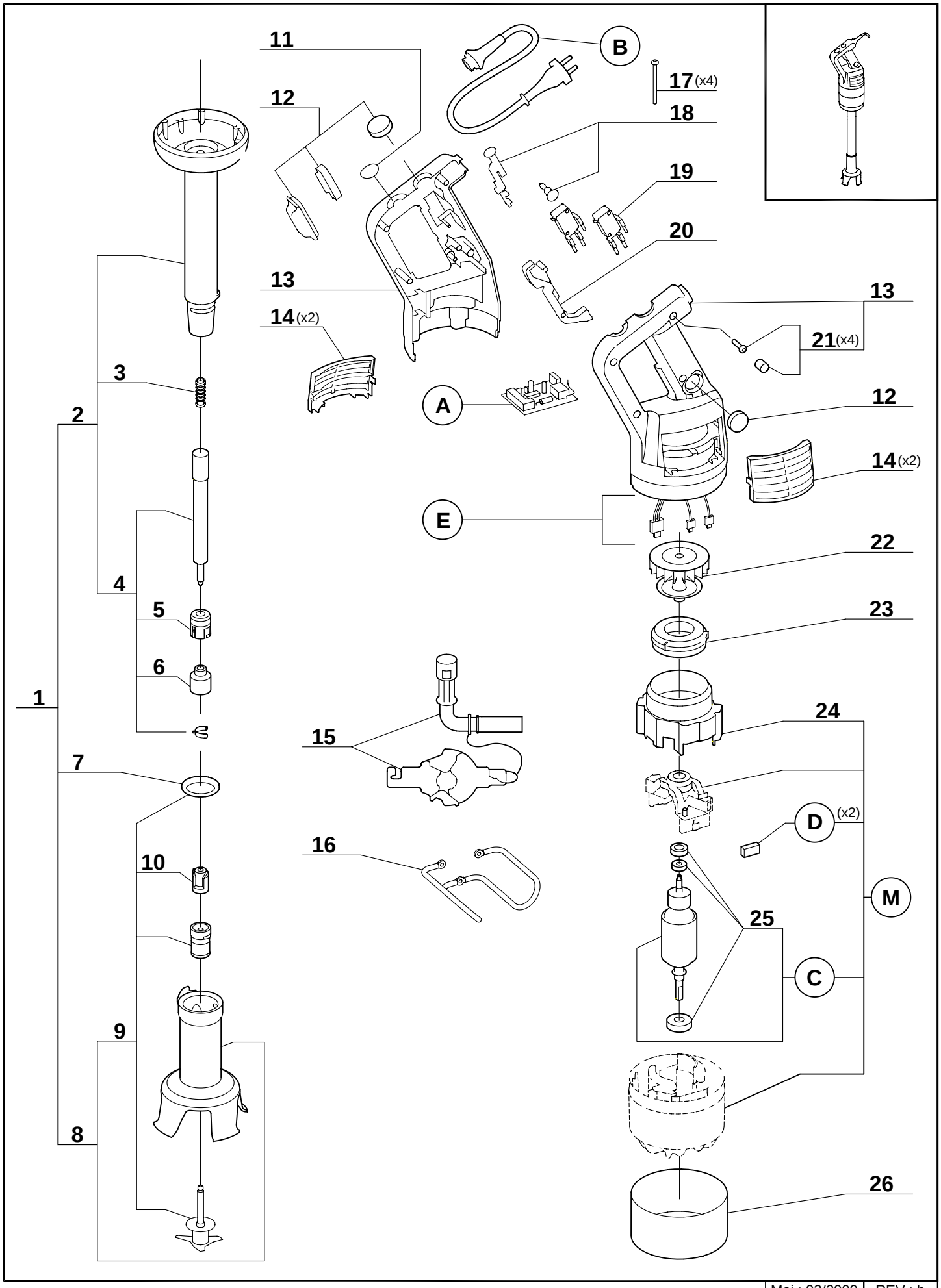
N° de série / Serial number
- 487 - - - - - - -