robot coupe®

MP 350 Ultra Combi

N° de série / Serial number
- 490 - - - - - - -

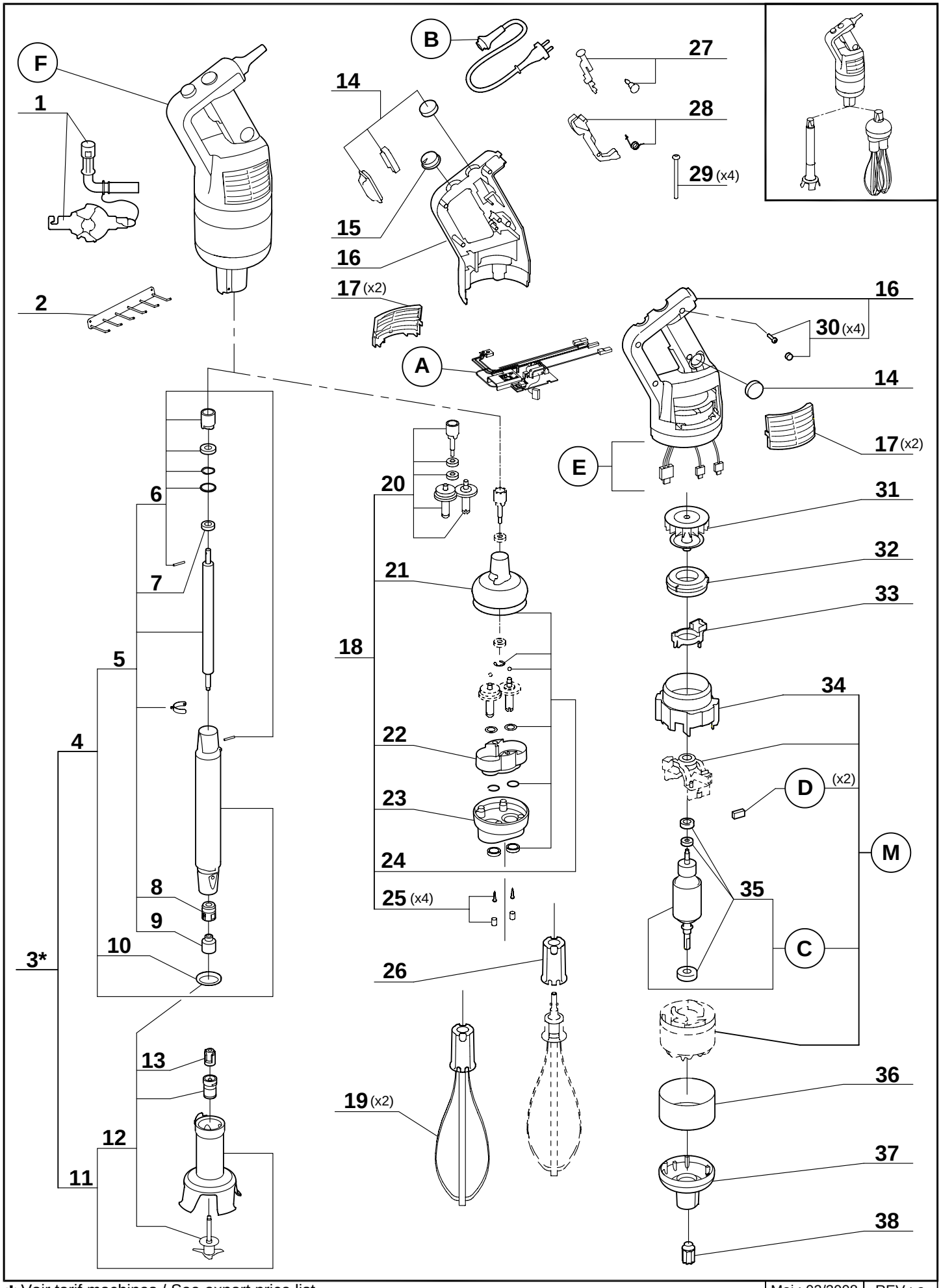

* Voir tarif machines / See export price list

Maj : 02/2008 | REV : a